FMI-S10

Digitales Kraftmessgerät - Solar

Features

- **Immer betriebsbereit ›› durch Photovoltaik-Energieversorgung**
- **Outdoor-Einsatz ›› kompaktes Gehäusedesign mit Spritzwasserschutz für Geräte ab 500N**
- **Überlastschutz bis 500% ›› durch robustes Aluminium Druckgussgehäuse**
- **Optimiert für Handmessungen ›› optional mit Handgriffen direkt in der Messachse**

Technische Daten

		Bestell Nr.:			
		FMI-S10B5	FMI-S10C1	FMI-S10C5	FMI-S10K1
Nennkraft F(nom)*	N	50	100	500	1000
Auflösung**	N	0,05	0,1	0,5	1
Fehlergrenze**	% F(nom)	0,3			
Temperaturkoeffizient*	% / K	0,02			
Vergleichspräzision*	% F	0,06			
Wiederholpräzision*	% F	0,06			
Umkehrspanne*	% F	0,15			
Kriechen (5 min)*	% F	0,15			
Messabweichung**	% F(nom)	0,5			
Messprinzip		Bidirektionaler Kraftsensor mit Dehnungsmessstreifen und High-Speed µ-Prozessor			
Nennmessweg*	mm	0,13	0,25	0,17	0,34
Messwelle		M6			

Stand: 19.11.2019

Alle Angaben entsprechen dem Stand zum Zeitpunkt der Erzeugung des Dokuments. Technische oder inhaltliche Änderungen sind jederzeit vorbehalten. Die Abbildungen und Skizzen der dargestellten Produkte sind beispielhaft. © Alluris GmbH & Co. KG, Alluris® ist eine eingetragene Marke der Alluris GmbH & Co. KG.

Alluris GmbH & Co. KG | Basler Straße 65 | 79100 Freiburg

Tel: 0761 47979 3 | e-mail: info@alluris.de

www.alluris.eu

FMI-S10

Digitales Kraftmessgerät - Solar

Max. Gebrauchskraft*	% F(nom)	120	
Bruchkraft*	% F(nom)	500	
Display	Type	5-digit | 12mm | Autoreverse	
	Update (ms	100	
Betriebsarten	Standard	N | kg | lb	
	Peak	-	
	Limits + Statistik	-	
Schnittstelle	USB	-	
	Hirose	-	
	Sensor	-	
Versorgung	Type	Solarzelle | USB (max. 900 mA)	
	Anschluss	USB 2.0 Mini-B Buchse	
Temperatur (Betrieb)*	°C	0 ...40	
Schutzart (EN 60529)	Kabel nicht gesteckt	IP40	IP65
Gehäuse	Werkstoff	Al-Druckguss	
	LxBxH (mm)	15 x 82 x 29	
	Gewicht (kg)	0,480	
	Befestigung	2xM4, 2xM5, Zentrierbohrung D5(H7)	

*) nach VDI/VDE/DKD 2638 bei 0,2 ... 1 x F(nom) **) nach DIN 1319-1

Lieferumfang

Kraftmessgerät mit Krafteinleitungsteilen (Haken, Flachkopf, Nutenkopf, Druckkonus), Quickstart Bedienungsanleitung, Transport und Schutzkoffer.

Stand: 19.11.2019

Alle Angaben entsprechen dem Stand zum Zeitpunkt der Erzeugung des Dokuments. Technische oder inhaltliche Änderungen sind jederzeit vorbehalten. Die Abbildungen und Skizzen der dargestellten Produkte sind beispielhaft. © Alluris GmbH & Co. KG, Alluris® ist eine eingetragene Marke der Alluris GmbH & Co. KG.

Alluris GmbH & Co. KG | Basler Straße 65 | 79100 Freiburg

Tel: 0761 47979 3 | e-mail: info@alluris.de

ALLURIS
innovative Messinstrumente
für physikalische Größen

FMI-S20

Digitales Kraftmessgerät - Solar - HR

Features

- **Spitzenwert-Erfassung mit 0,2 % Genauigkeit für die exakte Ermittlung von Bruch- oder Reißkraft**
- **Immer betriebsbereit ›› durch Photovoltaik-Energieversorgung**
- **Automatische Displayanpassung, als Handmessgerät oder zum Einbau in einen Kraftprüfstand**
- **Überlastschutz bis 500% ›› durch robustes Aluminium Druckgussgehäuse**

Technische Daten

		Bestell Nr.:					
		FMI-S20B5	FMI-S20C1	FMI-S20C5	FMI-S20K1	FMI-S20K2	FMI-S20K5
Nennkraft F(nom)*	N	50	100	500	1000	2500	5000
Auflösung**	N	0,01	0,02	0,1	0,2	0,5	1
Fehlergrenze**	% F(nom)	0,2					
Temperaturkoeffizient*	% / K	0,02					
Vergleichspräzision*	% F	0,04					
Wiederholpräzision*	% F	0,04					
Umkehrspanne*	% F	0,1					
Kriechen (5min)*	% F	0,15					
Messabweichung**	% F(nom)	0,3					
Messprinzip		Bidirektionaler Kraftsensor mit Dehnungsmessstreifen und High-Speed µ-Prozessor					
Nennmessweg*	mm	0,13	0,25	0,17	0,34	0,13	0,26
Messwelle		M6				M10	

Stand: 19.11.2019

Alle Angaben entsprechen dem Stand zum Zeitpunkt der Erzeugung des Dokuments. Technische oder inhaltliche Änderungen sind jederzeit vorbehalten. Die Abbildungen und Skizzen der dargestellten Produkte sind beispielhaft. © Alluris GmbH & Co. KG, Alluris® ist eine eingetragene Marke der Alluris GmbH & Co. KG.

Alluris GmbH & Co. KG | Basler Straße 65 | 79100 Freiburg

Tel: 0761 47979 3 | e-mail: info@alluris.de

www.alluris.eu

FMI-S20

Digitales Kraftmessgerät - Solar - HR

Max. Gebrauchskraft*	% F(nom)	120	
Bruchkraft*	% F(nom)	500	200
Display	Type	5-digit | 12mm | Autoreverse	
	Update (ms)	10 ... 1000	
Betriebsarten	Standard	N | kg | lb	
	Peak	Anzeige des aktuellen absoluten Spitzenwertes | Spitzenwertanzeige Zug- und Druckkraft (Schleppzeigerfunktion)	
	Limits + Statistik	-	
Schnittstellen	USB	-	
	Hirose	-	
	Sensor	-	
Versorgung	Type	Solarzelle | USB (max. 900 mA)	
	Anschluss	USB 2.0 Mini-B Buchse	
Temperatur (Betrieb)*	°C	0 ... 40	
Schutzart (EN 60529)	Kabel nicht gesteckt	IP40	IP65
Gehäuse	Werkstoff	Al-Druckguss	Nitrierter Stahl
	LxBxH (mm)	150 x 82 x 29	
	Gewicht (kg)	0,480	1,150
	Befestigung	2xM4, 2xM5, Zentrierbohrung D5(H7)	

*) nach VDI/VDE/DKD 2638 bei 0,2 ... 1 x F(nom) **) nach DIN 1319-1

Lieferumfang

Kraftmessgerät mit Krafteinleitungsteilen (Haken, Flachkopf, Nutenkopf, Druckkonus), Quickstart Bedienungsanleitung, Transport und Schutzkoffer.

Stand: 19.11.2019

Alle Angaben entsprechen dem Stand zum Zeitpunkt der Erzeugung des Dokuments. Technische oder inhaltliche Änderungen sind jederzeit vorbehalten. Die Abbildungen und Skizzen der dargestellten Produkte sind beispielhaft. © Alluris GmbH & Co. KG, Alluris® ist eine eingetragene Marke der Alluris GmbH & Co. KG.

Alluris GmbH & Co. KG | Basler Straße 65 | 79100 Freiburg

Tel: 0761 47979 3 | e-mail: info@alluris.de

www.alluris.eu

FMI-B30

Digitales Kraftmessgerät - HR - USB

Features

- **Datenprotokollierung über USB-Schnittstelle ›› mit Messwertspeicher, Grenzwertüberwachung**
- **Spitzenwert-Erfassung mit 0,15 % Genauigkeit ›› für die exakte Ermittlung von Bruch- oder Reißkraft**
- **Einsatz als Kraftsensor in Prüfständen ›› robustes Aluminium-Gehäuse mit Bohrungen zur Zentrierung**

Technische Daten

		Bestell Nr.:								
		FMI-B30A5	FMI-B30B1	FMI-B30B5	FMI-B30C1	FMI-B30C2	FMI-B30C5	FMI-B30K1	FMI-B30K2	FMI-B30K5
Nennkraft F(nom)*	N	5	10	50	100	250	500	1000	2500	5000
Auflösung**	N	0,001	0,002	0,01	0,02	0,05	0,1	0,2	0,5	1
Fehlergrenze**	%	0,15								
Temperaturkoeffizient*	%/K	0,02								
Vergleichspräzision*	% F(nom)	0,03								
Wiederholpräzision*	% F	0,03								
Umkehrspanne*	% F	0,075								
Kriechen (5min)*	% F	0,1								
Messabweichung**	% F(nom)	0,3								
Messprinzip		Bidirektionaler Kraftsensor mit Dehnungsmessstreifen und High-Speed µ-Prozessor								
Nennmessweg*	mm	0,17	0,34	0,13	0,25	0,23	0,17	0,34	0,13	0,26
Messwelle		M6							M10	

Stand: 19.11.2019

Alle Angaben entsprechen dem Stand zum Zeitpunkt der Erzeugung des Dokuments. Technische oder inhaltliche Änderungen sind jederzeit vorbehalten. Die Abbildungen und Skizzen der dargestellten Produkte sind beispielhaft. © Alluris GmbH & Co. KG, Alluris® ist eine eingetragene Marke der Alluris GmbH & Co. KG.

Alluris GmbH & Co. KG | Basler Straße 65 | 79100 Freiburg

Tel: 0761 47979 3 | e-mail: info@alluris.de

www.alluris.eu

FMI-B30

Digitales Kraftmessgerät - HR - USB

Max. Gebrauchskraft*	% F(nom)	120	
Bruchkraft*	% F(nom)	500	200
Display	Type	5-digit LCD | 12mm | Autoreverse	
	Update (ms)	100 ... 1000	
Betriebsarten	Standard	N | kg | lb	
	Peak	Anzeige des aktuellen absoluten Spitzenwertes | Spitzenwertanzeige Zug- und Druckkraft (Schleppzeigerfunktion)	
	Limit + Statistik	2 separat einstellbare Grenzwerte | Einzelwertspeicher und kontinuierlicher Messwertspeicher	
Schnittstelle	USB	USB 2.0 Datenkommunikation und Ladefunktion	
	Hirose	Grenzwert-/Überlastsignale, digitale I/Os (1 Eingang/3 Ausgänge), Trigger, Versorgung (optionales Datenkabel erforderlich)	
	Sensor	-	
Versorgung	Type	interne LiPo-Zelle | Batteriestandzeit 150h	
Temperatur (Betrieb)*	°C	0 ... 40	
Schutzart (EN 60529)	Kabel nicht gesteckt	IP40	IP65
Gehäuse	Werkstoff	Al-Druckguss	Nitrierter Stahl
	LxBxH (mm)	150 x 82 x 29	
	Gewicht (kg)	0,480	1,150
	Befestigung	2xM4, 2xM5, Zentrierbohrung D5(H7)	

Lieferumfang

Kraftmessgerät mit Krafteinleitungsteilen (Haken, Flachkopf, Nutenkopf, Druckkonus), 100-240VAC Universal-Netzladegerät mit EU-, UK und US-Steckeradapter, USB-Kabel, Quickstart Bedienungsanleitung, Transport und Schutzkoffer. Kostenfrei Software für MsExcel Datenübertragung zum downloaden.

Stand: 19.11.2019

Alle Angaben entsprechen dem Stand zum Zeitpunkt der Erzeugung des Dokuments. Technische oder inhaltliche Änderungen sind jederzeit vorbehalten. Die Abbildungen und Skizzen der dargestellten Produkte sind beispielhaft. © Alluris GmbH & Co. KG, Alluris® ist eine eingetragene Marke der Alluris GmbH & Co. KG.

Alluris GmbH & Co. KG | Basler Straße 65 | 79100 Freiburg

Tel: 0761 47979 3 | e-mail: info@alluris.de

ALLURIS
innovative Messinstrumente
für physikalische Größen

FMI-S50

Digitales Kraftmessgerät - Solar - HR - USB - TR

Features

- **Kraft-, Weg- und Zeitmessung zur zeitsynchronen Messdatenerfassung (Wegsensor optional)**
- **Analyse Software zur Erfassung und umfangreichen Auswertung von Prüfergebnissen**
- **Soll-Ist-Vergleiche von Kraft-Weg-Kurven mit frei definierbaren Gut/Schlecht Bewertungen**
- **Einsatz als Kraftsensor in Prüfständen ›› robustes Aluminium-Gehäuse mit Bohrungen zur Zentrierung**

Technische Daten

		Bestell Nr.:								
		FMI-S50A5	FMI-S50B1	FMI-S50B5	FMI-S50C1	FMI-S50C2	FMI-S50C5	FMI-S50K1	FMI-S50K2	FMI-S50K5
Nennkraft F(nom)*	N	5	10	50	100	250	500	1000	2500	5000
Auflösung**	N	0,001	0,002	0,01	0,02	0,05	0,1	0,2	0,5	1
Fehlergrenze**	% F(nom)	0,15								
Temperaturkoeffizient*	% / K	0,02								
Vergleichspräzision*	% F	0,03								
Wiederholpräzision*	% F	0,03								
Umkehrspanne*	% F	0,075								
Kriechen (5min)*	% F	0,15								
Messabweichung**	% F(nom)	0,3								
Messprinzip		Bidirektionaler Kraftsensor mit Dehnungsmessstreifen und High-Speed ?-Prozessor								
Nennmessweg*	mm	0,17	0,34	0,13	0,25	0,23	0,17	0,34	0,13	0,26
Messwelle		M6							M10	

Stand: 19.11.2019

Alle Angaben entsprechen dem Stand zum Zeitpunkt der Erzeugung des Dokuments. Technische oder inhaltliche Änderungen sind jederzeit vorbehalten. Die Abbildungen und Skizzen der dargestellten Produkte sind beispielhaft. © Alluris GmbH & Co. KG, Alluris® ist eine eingetragene Marke der Alluris GmbH & Co. KG.

Alluris GmbH & Co. KG | Basler Straße 65 | 79100 Freiburg

Tel: 0761 47979 3 | e-mail: info@alluris.de

FMI-S50

Digitales Kraftmessgerät - Solar - HR - USB - TR

Max. Gebrauchskraft*	% F(nom)	120	
Bruchkraft*	% F(nom)	500	200
Display	Type	5-digit LCD | 12mm | Autoreverse	
	Update (ms)	10 ... 1000	
Betriebsarten	Standard	N | kg | lb	
	Peak	Anzeige des aktuellen absoluten Spitzenwertes | Spitzenwertanzeige Zug- und Druckkraft (Schleppzeigerfunktion)	
	Limits + Statistik	2 separat einstellbare Grenzwerte | Einzelwertspeicher und kontinuierlicher Messwertspeicher	
Schnittstellen	USB	USB 2.0 Datenkommunikation und Ladefunktion	
	Hirose	Grenzwert-/Überlastsignale, digitale I/Os (1 Eingang/3 Ausgänge), Trigger, Versorgung (optionales Datenkabel erforderlich)	
	Sensor	Parallele, zeitsynchrone Datenerfassung für Kraft und Weg	
Versorgung	Type	Solarzelle | USB (max. 900 mA)	
	Anschluss	USB 2.0 Mini-B Buchse	
Temperatur (Betrieb)*	°C	0 ... 40	
Schutzart (EN 60529)	Kabel nicht gesteckt	IP40	IP65
Gehäuse	Werkstoff	Al-Druckguss	Nitrierter Stahl
	LxBxH (mm)	150 x 82 x 29	
	Gewicht (kg)	0,480	1,150
	Befestigung	2xM4, 2xM5, Zentrierbohrung D5(H7)	

*) nach VDI/VDE/DKD 2638 bei 0,2 ... 1 x F(nom) **) nach DIN 1319-1

Lieferumfang

Kraftmessgerät mit Krafteinleitungsteilen (Haken, Flachkopf, Nutenkopf, Druckkonus), USB-Kabel, Quickstart Bedienungsanleitung, Transport und Schutzkoffer. Inklusive Software FMI_Analyze zur Echtzeit-Datenerfassung Kraft/Weg/Zeit. Inklusive Kalibrierprotokoll nach VDI/VDE 2624 Blatt 2.1 (DAkkS akkreditertes Kalibrierlabor).

Stand: 19.11.2019

Alle Angaben entsprechen dem Stand zum Zeitpunkt der Erzeugung des Dokuments. Technische oder inhaltliche Änderungen sind jederzeit vorbehalten. Die Abbildungen und Skizzen der dargestellten Produkte sind beispielhaft. © Alluris GmbH & Co. KG, Alluris® ist eine eingetragene Marke der Alluris GmbH & Co. KG.

Alluris GmbH & Co. KG | Basler Straße 65 | 79100 Freiburg

Tel: 0761 47979 3 | e-mail: info@alluris.de

ALLURIS
innovative Messinstrumente
für physikalische Größen

FMI-M10

Mech. Kraftmesser / Federwaage

Features

- **Federwaage mit Newton-Skala für einfache Zugkraftmessung**
- **Robustes, eloxiertes und abriebfreies Aluminiumrohr mit langer Präzisionsskala**
- **Ermittlung der Spitzenwerte mit Schleppring**
- **Optionales Druck-Set für Druckkraftmessung**

Technische Daten

		Bestell Nr.:							
		FMI-M10A3	FMI-M10A6	FMI-M10B1	FMI-M10B2	FMI-M10B5	FMI-M10C1	FMI-M10C2	FMI-M10C5
Nennkraft F(nom)*	N	3	6	10	25	50	100	200	500
Auflösung**	N	0,02	0,05	0,1	0,2	0,5	1	2	5
Fehlergrenze**	% F(nom)	3							
Temperaturkoeffizient*	% / K	0,05							
Vergleichspräzision*	% F	0,6							
Wiederholpräzision*	% F	0,6							
Umkehrspanne*	% F	1,5							
Messprinzip		Zugfeder mit direkter Skalierung							
Nennmessweg*	mm	100				140			
Krafteinleitung		Bügel und Zughaken							
Zubehör	Schleppring	inklusive							
	Handgriff					inklusive			

Stand: 18.11.2019

Alle Angaben entsprechen dem Stand zum Zeitpunkt der Erzeugung des Dokuments. Technische oder inhaltliche Änderungen sind jederzeit vorbehalten. Die Abbildungen und Skizzen der dargestellten Produkte sind beispielhaft. © Alluris GmbH & Co. KG, Alluris® ist eine eingetragene Marke der Alluris GmbH & Co. KG.

Alluris GmbH & Co. KG | Basler Straße 65 | 79100 Freiburg

Tel: 0761 47979 3 | e-mail: info@alluris.de

FMI-M10

Mech. Kraftmesser / Federwaage

Zubehör	Druckset (optional)	FMT-918		FMT-917
Kalibrierschein	Werks- (ISO)	CAL-100B1Z		
	DAkkS		CAL-210B5Z	CAL-210K1Z

*) nach VDI/VDE/DKD 2638 bei 0,2 ... 1 x F(nom) **) nach DIN 1319-1

Lieferumfang

Kraftmesser mit Zughaken und Bedienungsanleitung in Schutzhülle. Druckset und Kalibrierschein optional lieferbar. Achtung! Bei der Auswahl des Messbereichs bitte beachten, dass Federwaagen bei Reiss oder Bruchtest bis maximal 40% des nominalen Kraftbereichs eingesetzt werden dürfen.

Stand: 18.11.2019

Alle Angaben entsprechen dem Stand zum Zeitpunkt der Erzeugung des Dokuments. Technische oder inhaltliche Änderungen sind jederzeit vorbehalten. Die Abbildungen und Skizzen der dargestellten Produkte sind beispielhaft. © Alluris GmbH & Co. KG, Alluris® ist eine eingetragene Marke der Alluris GmbH & Co. KG.

Alluris GmbH & Co. KG | Basler Straße 65 | 79100 Freiburg

Tel: 0761 47979 3 | e-mail: info@alluris.de

FMI-M20

Mechanischer Kraftmesser

Features

- **Mechanischer Kraftmesser mit durchgehender, unidirektionaler Messwelle für Zug und Druck**
- **Analoge Skala mit Newton- und kg-Einheiten parallel ablesbar**
- **Drehbare Anzeige zur Nullung (Tara-Funktion)**
- **Schleppzeigerfunktion zum einfachen Ablesen des Spitzenwerts**

Technische Daten

		Bestell Nr.:				
		FMI-M20B2	FMI-M20B5	FMI-M20C1	FMI-M20C2	FMI-M20C5
Nennkraft F(nom)*	N	20	50	100	200	500
Auflösung**	N	0,1	0,2	0,5	1	2
Fehlergrenze**	% F(nom)	3				
Vergleichspräzision*	% F	0,6				
Wiederholpräzision*	% F	0,6				
Umkehrspanne*	% F	1,5				
Messprinzip		Unidirektionale Messfeder mit Übersetzung der Längenausdehnung auf eine Kreisskala.				
Nennmessweg*	mm	10				
Messwelle		M6 (7mm)				
Max. Gebrauchskraft*	% F(nom)	100				
Bruchkraft*	% F(nom)	100				
Anzeige		Analoge Skala, Durchmesser 50 mm				

Stand: 15.11.2019

Alle Angaben entsprechen dem Stand zum Zeitpunkt der Erzeugung des Dokuments. Technische oder inhaltliche Änderungen sind jederzeit vorbehalten. Die Abbildungen und Skizzen der dargestellten Produkte sind beispielhaft. © Alluris GmbH & Co. KG, Alluris® ist eine eingetragene Marke der Alluris GmbH & Co. KG.

Alluris GmbH & Co. KG | Basler Straße 65 | 79100 Freiburg

Tel: 0761 47979 3 | e-mail: info@alluris.de

FMI-M20

Mechanischer Kraftmesser

Betriebsarten	Track	Aktuell anliegende Kraft
	Peak	Schleppzeigerfunktion
Temperatur (Betrieb)*	°C	10 ... 30
Schutzart (EN 60529)		IP00
Gehäuse	Werkstoff	Kunststoff
	LxBxH (mm)	190 x 60 x 50
	Gewicht (kg)	0,55
	Befestigung	4 M3x14

*) nach VDI/VDE/DKD 2638 bei 0,2 ... 1 x F(nom) **) nach DIN 1319-1

Lieferumfang

Kraftmesser mit Krafteinleitungsteilen (Haken, Flachkopf, Nutenkopf, Druckkonus), Verlängerungswelle, 5 M3x14 Befestigungsschrauben und Bedienungsanleitung im Schutzkoffer. DAkkS-Kalibrierschein (ISO 17025 akkreditiert) bitte separat bestellen.

Stand: 15.11.2019

Alle Angaben entsprechen dem Stand zum Zeitpunkt der Erzeugung des Dokuments. Technische oder inhaltliche Änderungen sind jederzeit vorbehalten. Die Abbildungen und Skizzen der dargestellten Produkte sind beispielhaft. © Alluris GmbH & Co. KG, Alluris® ist eine eingetragene Marke der Alluris GmbH & Co. KG.

Alluris GmbH & Co. KG | Basler Straße 65 | 79100 Freiburg

Tel: 0761 47979 3 | e-mail: info@alluris.de

FMT-210

Vertikaler Prüfstand mit Handrad

Features

- **Robuste, bis 500N belastbare Aluminium-/Edelstahl- Konstruktion**
- **Schmierfreier Spindelantrieb mit 150mm Hub und 2 mm Steigung pro Handrad-Umdrehung**
- **Großer Abstand zwischen Kraftmessachse und Führungssäule**
- **Tischplatte mit Befestigungsmöglichkeiten für Spannmittel oder Nutenplatten**

Technische Daten

		Bestell Nr.:	
		FMT-210_00	FMT-210_01
Kraft (max.)	N	500	
Messweg (max.)	mm	150	
Höhe (max.)	mm	250	600
Einsatzbereich		Druck + Zug	
Antrieb	Art	Manuell	
Prüfraum	Breite (mm)	Beliebig | Tischplatte 200mm	
	Tiefe (mm)	133,8	
	Höhe (mm)	0 ... 250	0 ... 500
Befestigung	Kraftmessgerät	Montageplatte für alle FMI Kraftmessgeräte bis 500N (ausser FMI-M10).	
	Objektträgerplatte	Standard M6 Gewindebohrung in Tischplatte | Befestigungsbohrungen für T-Nutenplatte oder Sonderwerkzeug	
Abmessungen	LxBxH (mm)	280 x 200 x 575	280 x 200 x 925
Gewicht	kg	12,0	12,5

Stand: 21.11.2019

Alle Angaben entsprechen dem Stand zum Zeitpunkt der Erzeugung des Dokuments. Technische oder inhaltliche Änderungen sind jederzeit vorbehalten. Die Abbildungen und Skizzen der dargestellten Produkte sind beispielhaft. © Alluris GmbH & Co. KG, Alluris® ist eine eingetragene Marke der Alluris GmbH & Co. KG.

Alluris GmbH & Co. KG | Basler Straße 65 | 79100 Freiburg

Tel: 0761 47979 3 | e-mail: info@alluris.de

www.alluris.eu

FMT-210
Vertikaler Prüfstand mit Handrad

Lieferumfang

Tischgerät mit Montageplatte für Alluris FMI Kraftmessgeräten (ausser FMI-M10), Bedienungsanleitung, Transportverpackung. (Kraftmessgerät und Zubehör zur Krafteinleitung separat bestellen.)

Stand: 21.11.2019

Alle Angaben entsprechen dem Stand zum Zeitpunkt der Erzeugung des Dokuments. Technische oder inhaltliche Änderungen sind jederzeit vorbehalten. Die Abbildungen und Skizzen der dargestellten Produkte sind beispielhaft. © Alluris GmbH & Co. KG, Alluris® ist eine eingetragene Marke der Alluris GmbH & Co. KG.

Alluris GmbH & Co. KG | Basler Straße 65 | 79100 Freiburg

Tel: 0761 47979 3 | e-mail: info@alluris.de

FMT-220

Vertikaler Prüfstand mit Handrad

Features

- **Perfekte Führung bei Druck- und Zugkraft mit zusätzlicher Führungsschiene**
- **Positionierung mit 1mm pro Umdrehung bei 120mm Messweg**
- **Nachrüstbarer Antriebsmotor ersetzt das Handrad**
- **Montageplatte für unterschiedliche Kraftmessgeräte**

Technische Daten

		Bestell Nr.:			
		FMT-220.00K1	FMT-220.00K2	FMT-220.01K1	FMT-220.01K2
Kraft (max.)	N	1000	2500	1000	2500
Messweg (max.)	mm	120			
Höhe (max.)	mm	250		600	
Einsatzbereich		Druck + Zug			
Antrieb	Art	Manuell			
Prüfraum	Breite (mm)	Beliebig | Tischplatte: 200 mm			
	Tiefe (mm)	118,8			
	Höhe (mm)	0 ... 250		0 ... 600	
Befestigung	Kraftmessgerät	Montageplatte für alle FMI, FMI-B und FMI-S Kraftmessgeräte			
	Objektträgerplatte	Standard M6 Gewindebohrung in Tischplatte | Befestigungsbohrungen für T-Nutenplatte oder Sonderwerkzeug			
Abmessungen	LxBxH (00)	280 x 200 x 575		280 x 200 x 925	
Gewicht	kg	13,5		14,0	

Stand: 21.11.2019

Alle Angaben entsprechen dem Stand zum Zeitpunkt der Erzeugung des Dokuments. Technische oder inhaltliche Änderungen sind jederzeit vorbehalten. Die Abbildungen und Skizzen der dargestellten Produkte sind beispielhaft. © Alluris GmbH & Co. KG, Alluris® ist eine eingetragene Marke der Alluris GmbH & Co. KG.

Alluris GmbH & Co. KG | Basler Straße 65 | 79100 Freiburg

Tel: 0761 47979 3 | e-mail: info@alluris.de

www.alluris.eu

FMT-220

Vertikaler Prüfstand mit Handrad

Lieferumfang

1-Säulen-Prüfstand mit zusätzlicher Führungsschiene. Montageplatte für Alluris Kraftmessgeräte der Baureihen FMI, FMI-B und FMI-S sowie 1 Satz Befestigungsschrauben (M4 und M6) und Führungsstifte für Kraftmessgeräte. Bedien- und Montageanleitung. Nachrüstbarer Antriebsmotor FMT-221MK1 (1000N) oder FMT-221MK2 (2500N) sowie Kraftmessgerät bitte separat bestellen.

Stand: 21.11.2019

Alle Angaben entsprechen dem Stand zum Zeitpunkt der Erzeugung des Dokuments. Technische oder inhaltliche Änderungen sind jederzeit vorbehalten. Die Abbildungen und Skizzen der dargestellten Produkte sind beispielhaft. © Alluris GmbH & Co. KG, Alluris® ist eine eingetragene Marke der Alluris GmbH & Co. KG.

Alluris GmbH & Co. KG | Basler Straße 65 | 79100 Freiburg

Tel: 0761 47979 3 | e-mail: info@alluris.de

FMT-230

Motorisierter Prüfstand - Vertikal

Features

- **Prüfstand für einfache Prüfaufgaben mit Druck- oder Zugkraft bis 2500 N**
- **Leistungsstarker Schrittmotor mit Closed-Loop Regelung**
- **Präzise, lineare und geschwindigkeitskonstante Bewegung mit zusätzlicher Führungsschiene**
- **Direkte Datenübertragung in QS-Software per USB-Schnittstelle möglich**

Technische Daten

		Bestell Nr.:			
		FMT-230.00K1	FMT-230.00K2	FMT-230.01K1	FMT-230.01K2
Kraft (max.)	N	1000	2500	1000	2500
Messweg (max.)	mm	120			
Höhe (max.	mm	250		600	
Einsatzbereich		Druck + Zug			
Antrieb	Art	Motorisch			
	Geschwindigkeit (mm/min)	5 ... 600			
	Getriebe	Spindelhubgetriebe			
	Motor	Schrittmotor und Close Loop Motortreiber			
	Positioniergenauigkeit (mm)	0,5			
Prüfraum	Breite (mm)	Beliebig | Tischplatte 200mm			
	Tiefe (mm)	118,8			
	Höhe (mm)	0 ... 250		0 ... 600	

Stand: 21.11.2019

Alle Angaben entsprechen dem Stand zum Zeitpunkt der Erzeugung des Dokuments. Technische oder inhaltliche Änderungen sind jederzeit vorbehalten. Die Abbildungen und Skizzen der dargestellten Produkte sind beispielhaft. © Alluris GmbH & Co. KG, Alluris® ist eine eingetragene Marke der Alluris GmbH & Co. KG.

Alluris GmbH & Co. KG | Basler Straße 65 | 79100 Freiburg

Tel: 0761 47979 3 | e-mail: info@alluris.de

www.alluris.eu

FMT-230

Motorisierter Prüfstand - Vertikal

Befestigung	Kraftmessgerät	Montageplatte für alle FMI, FMI-B und FMI-S Kraftmessgeräte	
	Objektträgerplatte	Standard M6 Gewindebohrung ◊in Tischplatte | Befestigungsbohrungen für T-◊Nutenplatte oder Sonderwerkzeug	
Anschlüsse	2 x USB	USB A-Buchse für Kraftmessgerät | USB-B Buchse für PC	
	24V DC	Ein- und Ausgang	
	M12 Sensorstecker	Schutzeinrichtung (Nothalt)	
	D-Sub	Digital I/O's	
Versorgung	Type	Externes Universalnetzteil 100 ... 240 VDC (50/60Hz)	
Abmessung	LxBxH (mm)	280 x 220 x 575	280 x 220 x 925
Gewicht	kg	16,2	16,7

Lieferumfang

Motorisierter 1-Säulen-Prüfstand mit zusätzlicher Führungsschiene. Montageplatte für Alluris Kraftmessgeräte der Baureihen FMI, FMI-B und FMI-S sowie 1 Satz Befestigungsschrauben (M4 und M6) und Führungsstifte für Kraftmessgeräte. Externes Universalnetzteil, Leitungen zur Verbindung mit Kraftmessgerät, PC und Schutzeinrichtung sowie Bedien- und Montageanleitung. Kraftmessgerät bitte separat bestellen.

Stand: 21.11.2019

Alle Angaben entsprechen dem Stand zum Zeitpunkt der Erzeugung des Dokuments. Technische oder inhaltliche Änderungen sind jederzeit vorbehalten. Die Abbildungen und Skizzen der dargestellten Produkte sind beispielhaft. © Alluris GmbH & Co. KG, Alluris® ist eine eingetragene Marke der Alluris GmbH & Co. KG.

Alluris GmbH & Co. KG | Basler Straße 65 | 79100 Freiburg

Tel: 0761 47979 3 | e-mail: info@alluris.de

ALLURIS

innovative Messinstrumente
für physikalische Größen

FMT-310

Programmierbarer Universalprüfstand für Kraft-Wegmessung
Messbereiche von 0...5N bis 500N

Features

- **Vollintegrierte Kraft, Wegmessung mit zentraler Bedieneinheit**
- **Modularer Aufbau, mit wechselbarem Messobjektträger und austauschbarer Messzelle**
- **Großer Arbeitsraum für die Messobjektaufnahme**
- **Programmierbare Testabläufe zur optimalen Reproduzierbarkeit**
- **Anzeige von Kraft-Weg-Diagrammen**

MADE IN GERMANY

Details

Der FMT-310 Force Tester ist eine sehr präzise arbeitende Universal-Prüfmaschine mit Kugelspindelantrieb. Die hohe Genauigkeit der Kraft-, Weg- und Zeitmessung, kombiniert mit einer flexiblen Steuerung, ermöglicht den Einsatz in unterschiedlichsten Anwendungsgebieten.

Diese Geräte werden vorwiegend in der Designvalidierung und der Qualitätssicherung eingesetzt. Als Universalprüfstand für Zug- und Druckkraft, kann die Maschine sowohl für klassische Materialtests, als auch für die Überprüfung der Festigkeit von Materialverbindungen (crimpen, löten, kleben, etc.) eingesetzt werden. Weitere Anwendungsbereiche sind die Überprüfung von Betätigungskräften bei Bedienelementen (Tasten, Schalter, Sidesticks), der Festigkeit des Verschlusses bei Verpackungen oder der Abzugskraft von Folien und Filmen (Peeltest).

Vordefinierte Prüfprogramme, für wegabhängige oder kraftgeregelte Biege- und Zugtests als Reihenuntersuchung oder Einzelversuche mit Kraft-Weg-Diagramm, erleichtern die Arbeit mit dem FMT-310 Force Tester.

Alluris GmbH & Co. KG | Basler Straße 65 | 79100 Freiburg
Fon: +49 (0)761 479 79 30 | Fax: +49 (0)761 479 79 44

Order Info

Die Prüfmaschinen werden werkseitig vormontiert und mit installierter Betriebssoftware geliefert, so dass bei der Aufstellung und Inbetriebnahme lediglich die Steuereinheit mit der Maschine verbunden werden muss.
Für die Auswahl und Erstellung von produktspezifischen Werkzeugen und Programmabläufen steht unser technischer Service zur Verfügung, der auch Aufstellung, Inbetriebnahme und Re-Kalibrierungen vor Ort vornimmt.

Nähere Informationen finden Sie hierzu auch im Internet unter **www.alluris.de**.

Standard

Lieferumfang:
Vertikaler Prüfstand (Tischausführung) mit Basisobjektträger und integrierter Kraftmesszelle mit Gewindeanschluss zur Aufnahme von Spann- und Druckwerkzeugen.
Steuereinheit mit Touchpanel inkl. Betriebssoftware mit 8 vorprogrammierten Ablaufprogrammen, Verbindungs- und Netzkabel, Bedienungsanleitung.

Option

- Fmt_Connect zur Datenübertragung von Messergebnissen an MS Excel.
- Anwendungsspezifische Druck- und Spannwerkzeuge.
- ModBus Interface zur Kommunikation übergeordneten Systemen.
- Kalibrierhilfsmittel für die Kraft- und Wegkalibrierung.
- Kalibrierprotokolle für Kraft und Weg.

Spec

		FMT-310A5	FMT-310B5	FMT-310C5
Max. Kraft	Druck und Zug	5 N	50 N	500 N
Vorschub (Weg)	maximal	400 mm		
Geschwindigkeit	richtungsunabhängig	0,1...900,0mm/min		
Genauigkeit	Kraft	+/- 0,5% MW (+/- last significant digit) ISO 7500-1 Klasse 0,5		
	Weg	+/- 0,01 mm | ISO 5893 Klasse A		
	Geschwindigkeit	+/- 0,5% (+/- last significant digit) | ISO 5893 Klasse A		
Auflösung	Kraft	0,001 N	0,01 N	0,1 N
	Weg	0,01 mm (intern 0,24µm)		
	Geschwindigkeit	0,1 mm/min		
	Messrate	Intern 1000 Hz | Kommunikation 100 Hz		
Arbeitsraum	Breite	nicht limitiert		
	Tiefe (bis Antriebssäule)	120 mm		
	Höhe	0 ... 240mm (verstellbar in 40mm Schritten) plus Vorschub 400mm		
Werkzeugaufnahme	Objektträgeplatte	180 mm x 200 mm		
	Messzelle (Gewindeanschluss)	M4	M6	
Steuerung	Anzeige / Eingabe	5,7“ LCD Monitor mit Touchpanel		
	Controller	PLC | 16Bit | 20Mhz		
	Interface	RS232C, Baudrate 19200		
Stromversorgung		85...264 VAC (50...60Hz) | 1,8A @ 230VAC		
Temperaturbereich	Betrieb	10...35° C		
	Transport | Lagerung	-10...60° C		
Gewicht	(ohne Werkzeuge)	20,5 kg (Steuereinheit :1,5kg)		
Abmessungen	L x B x H	400 mm x 300 mm x 900 mm		

ALLURIS

innovative Messinstrumente
für physikalische Größen

FMT-311

Programmierbarer Universalprüfstand für Kraft-Wegmessung
Messbereiche von 0...5N bis 1000N

Features

- **Vollintegrierte Kraft, Wegmessung mit zentraler Bedieneinheit**
- **Modularer Aufbau, mit wechselbarem Messobjektträger und austauschbarer Messzelle**
- **Großer Arbeitsraum für die Messobjektaufnahme**
- **Programmierbare Testabläufe zur optimalen Reproduzierbarkeit**
- **Anzeige von Kraft-Weg-Diagrammen**

MADE IN GERMANY

Details

Der FMT-311 Force Tester ist eine sehr präzise arbeitende Universal-Prüfmaschine mit Kugelspindelantrieb. Die hohe Genauigkeit der Kraft-, Weg- und Zeitmessung, kombiniert mit einer flexiblen Steuerung, ermöglicht den Einsatz in unterschiedlichsten Anwendungsgebieten.

Diese Geräte werden vorwiegend in der Designvalidierung und der Qualitätssicherung eingesetzt. Als Universalprüfstand für Zug- und Druckkraft, kann die Maschine sowohl für klassische Materialtests, als auch für die Überprüfung der Festigkeit von Materialverbindungen (crimpen, löten, kleben, etc.) eingesetzt werden. Weitere Anwendungsbereiche sind die Überprüfung von Betätigungskräften bei Bedienelementen (Tasten, Schalter, Sidesticks), der Festigkeit des Verschlusses bei Verpackungen oder der Abzugskraft von Folien und Filmen (Peeltest).

Vordefinierte Prüfprogramme, für wegabhängige oder kraftgeregelte Biege- und Zugtests als Reihenuntersuchung oder Einzelversuche mit Kraft-Weg-Diagramm, erleichtern die Arbeit mit dem FMT-311 Force Tester.

Alluris GmbH & Co. KG | Basler Straße 65 | 79100 Freiburg
Fon: +49 (0)761 479 79 30 | Fax: +49 (0)761 479 79 44

Order Info

Die Prüfmaschinen werden werkseitig vormontiert und mit installierter Betriebssoftware geliefert, so dass bei der Aufstellung und Inbetriebnahme lediglich die Steuereinheit mit der Maschine verbunden werden muss.
Für die Auswahl und Erstellung von produktspezifischen Werkzeugen und Programmabläufen steht unser technischer Service zur Verfügung, der auch Aufstellung, Inbetriebnahme und Re-Kalibrierungen vor Ort vornimmt.

Nähere Informationen finden Sie hierzu auch im Internet unter **www.alluris.de**.

FMT-311

Standard

Lieferumfang:
Vertikaler Prüfstand (Tischausführung) mit Basisobjektträger und integrierter Kraftmesszelle mit Gewindeanschluss zur Aufnahme von Spann- und Druckwerkzeugen.
Steuereinheit mit Touchpanel inkl. Betriebssoftware mit 8 vorprogrammierten Ablaufprogrammen, Verbindungs- und Netzkabel, Bedienungsanleitung.

Option

- Fmt_Connect zur Datenübertragung von Messergebnissen an MS Excel.
- Anwendungsspezifische Druck- und Spannwerkzeuge.
- ModBus Interface zur Kommunikation übergeordneten Systemen.
- Kalibrierhilfsmittel für die Kraft- und Wegkalibrierung.
- Kalibrierprotokolle für Kraft und Weg.

Spec

		FMT-311A5	*FMT-311B5*	*FMT-311C5*	*FMT-311C10*
Max. Kraft	Druck und Zug	5 N	50 N	500 N	1000N
Vorschub (Weg)	maximal	400 mm			
Geschwindigkeit	richtungsunabhängig	0,1...900,0mm/min			
Genauigkeit	Kraft	+/- 0,5% MW (+/- last significant digit) ISO 7500-1 Klasse 0,5			+/- 0,5% MW (+/- last digit)
	Weg	+/- 0,01 mm | ISO 5893 Klasse A			
	Geschwindigkeit	+/- 0,5% (+/- last significant digit) | ISO 5893 Klasse A			
Auflösung	Kraft	0,001 N	0,01 N	0,1 N	1N
	Weg	0,01 mm (intern 0,24µm)			
	Geschwindigkeit	0,1 mm/min			
	Messrate	Intern 1000 Hz | Kommunikation 100 Hz			
Arbeitsraum	Breite	nicht limitiert			
	Tiefe (bis Antriebssäule)	120 mm			80 mm
	Höhe	0 ... 240mm (verstellbar in 40mm Schritten) plus Vorschub 400mm			
Werkzeugaufnahme	Objektträgeplatte	180 mm x 200 mm			
	Messzelle (Gewindeanschluss)	M4	M6		M10
Steuerung	Anzeige / Eingabe	5,7“ LCD Monitor mit Touchpanel			
	Controller	PLC | 16Bit | 20Mhz			
	Interface	RS232C, Baudrate 19200			
Stromversorgung		85...264 VAC (50...60Hz) | 1,8A @ 230VAC			
Temperaturbereich	Betrieb	10...35° C			
	Transport | Lagerung	-10...60° C			
Gewicht	(ohne Werkzeuge)	20,5 kg (Steuereinheit :1,5kg)			
Abmessungen	L x B x H	400 mm x 300 mm x 900 mm			

ALLURIS

innovative Messinstrumente
für physikalische Größen

FMT-450

Programmierbarer Prüfstand für Kraft-Wegmessung bis 1000N

Features

- **Vollintegrierte Kraft, Wegmessung mit zentraler Bedieneinheit**
- **Modularer Aufbau, mit Nuten-Grundplatte und austauschbarer Messzelle**
- **Programmierbare Testabläufe zur optimalen Reproduzierbarkeit**
- **Anzeige von Kraft-Weg-Diagrammen**

MADE IN GERMANY

Details

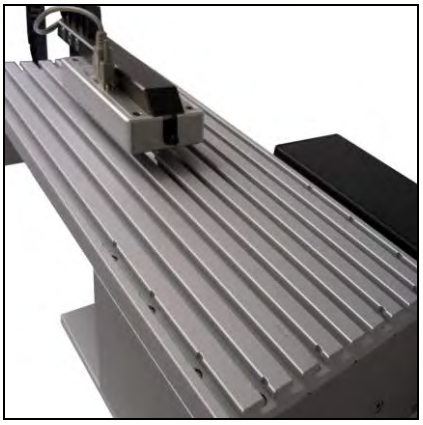

Der FMT-450 Force Tester ist eine sehr präzise arbeitende, horizontale Prüfmaschine mit Kugelspindelantrieb. Die hohe Genauigkeit der Kraft-, Weg- und Zeitmessung, kombiniert mit einer flexiblen Steuerung, ermöglicht den Einsatz in unterschiedlichsten Anwendungsgebieten.

Die Geräte werden vorwiegend in der Designvalidierung und der Qualitätssicherung in der Elektro- und Elektronikindustrie verwendet. Es lassen sich sowohl Einzelprüfungen durchführen als auch zyklische Wiederholtest (Lebensdauertest) bei denen Veränderungen im Kraft-Wegverlauf festgehalten ermittelt werden. Mit einem optionalem I/O Modul können parallel zum Kraft-Weg-Verlauf auch 2 digitale und 2 analoge Signaleingänge aufgezeichnet werden.

Vordefinierte Prüfprogramme, für wegabhängige oder kraftgeregelte Biege- und Zugtests als Reihenuntersuchung oder Einzelversuche mit Kraft-Weg-Diagramm, erleichtern die Arbeit mit dem FMT-450 Force Tester.

Alluris GmbH & Co. KG | Basler Straße 65 | 79100 Freiburg
Fon: +49 (0)761 479 79 30 | Fax: +49 (0)761 479 79 44

Order Info

Die Prüfmaschinen werden werkseitig vormontiert und mit installierter Betriebssoftware geliefert, so dass bei der Aufstellung und Inbetriebnahme lediglich die Steuereinheit mit der Maschine verbunden werden muss.
Für die Auswahl und Erstellung von produktspezifischen Werkzeugen und Programmabläufen steht unser technischer Service zur Verfügung, der auch Aufstellung, Inbetriebnahme und Re-Kalibrierungen vor Ort vornimmt.

Nähere Informationen finden Sie hierzu auch im Internet unter **www.alluris.de**.

FMT-450

Standard

Lieferumfang:
Horizontaler Prüfstand (Tischausführung) mit Nutenplatte und integrierter Kraftmesszelle mit Gewindeanschluss zur Aufnahme von Spann- und Druckwerkzeugen.
Steuereinheit mit Touchpanel inkl. Betriebssoftware mit 8 vorprogrammierten Ablaufprogrammen, Verbindungs- und Netzkabel, Bedienungsanleitung.

Option

- Fmt_Connect zur Datenübertragung von Messergebnissen an MS Excel.
- Anwendungsspezifische Druck- und Spannwerkzeuge.
- ModBus Interface zur Kommunikation übergeordneten Systemen.
- Kalibrierhilfsmittel für die Kraft- und Wegkalibrierung.
- Kalibrierprotokolle für Kraft und Weg.

Spec

		FMT-450B5	FMT-450C5	FMT-450C10
Max. Kraft	Druck und Zug	50 N	500 N	1000N
Vorschub (Weg)	maximal	190 mm		
Geschwindigkeit	richtungsunabhängig	0,1...900,0mm/min		
Genauigkeit	Kraft	+/- 0,5% MW (+/- last significant digit) ISO 7500-1 Klasse 0,5		+/- 0,5% MW (+/- last digit)
	Weg	+/- 0,01 mm | ISO 5893 Klasse A		
	Geschwindigkeit	+/- 0,5% (+/- last significant digit) | ISO 5893 Klasse A		
Auflösung	Kraft	0,01 N	0,1 N	1N
	Weg	0,01 mm (intern 0,24µm)		
	Geschwindigkeit	0,1 mm/min		
	Messrate	Intern 1000 Hz | Kommunikation 100 Hz		
Arbeitsplatte	Breite	250 mm		
	Tiefe	300 mm (incl. Vorschub)		
	Höhe (Messachse)	15 ... 90 mm (stufenlos verstellbar)		
Werkzeugaufnahme	Arbeitsplatte	Standard 8mm Nuten | Abstand 25mm		
	Messzelle (Gewindeanschluss)	M6		
Steuerung	Anzeige / Eingabe	5,7“ LCD Monitor mit Touchpanel		
	Controller	PLC | 16Bit | 20Mhz		
	Interface	RS232C, Baudrate 19200		
Stromversorgung		85...264 VAC (50...60Hz) | 1,8A @ 230VAC		
Temperaturbereich	Betrieb	10...35° C		
	Transport | Lagerung	-10...60° C		
Gewicht	(ohne Werkzeuge)	30,0 kg (Steuereinheit: 1,5kg)		
Abmessungen	L x B x H	400 mm x 600 mm x 350 mm		

ALLURIS
innovative Messinstrumente
für physikalische Größen

FMT-313
Universal-Prüfmaschine für Zug- und Druckkraft

Features

- **Steuer- und Bedieneinheit mit brilliantem 10,4" Touchscreen.**
- **Biegesteife Lineareinheit mit Präzisions-Kugelumlaufspindel, ausgelegt für 1000 N.**
- **Manuelle und programmierte Testabläufe, jederzeit erweiterbar über das Prüfplan-Portal.**
- **Online-Anzeige von Kraft-Weg-Diagrammen. Messdaten-Verwaltung im Web-Browser möglich.**

Technische Daten

		Bestell Nr.:			
		FMT-313.A5	FMT-313.B5	FMT-313.C5	FMT-313.K1
Kraft (max.)	N	5	50	500	1000
Messweg (max.)	mm	405			
Geschwindigkeit	mm/min	900			
Auflösung - Kraft	N	0,001	0,01	0,1	1
Genauigkeit - Kraft	% (Mw. DIN ISO 7500-1)	0,5			
Auflösung - Weg	mm	0,001			
Genauigkeit - Weg	mm	0,01			
Auflösung - Geschwindigkeit	mm/min	1			
Genauigkeit - Geschwindigkeit	% (Vmax)	0,1			
Messrate - intern	Hz	1000			
Messrate - Filter (AV)	Hz	100			
Arbeitsraum - Tiefe	mm	115			75

Stand: 03.04.2018

Alle Angaben entsprechen dem Stand zum Zeitpunkt der Erzeugung des Dokuments. Technische oder inhaltliche Änderungen sind jederzeit vorbehalten. Die Abbildungen und Skizzen der dargestellten Produkte sind beispielhaft. © Alluris GmbH & Co. KG, Alluris® ist eine eingetragene Marke der Alluris GmbH & Co. KG.

Alluris GmbH & Co. KG | Basler Straße 65 | 79100 Freiburg

Tel: 0761 47979 3 | e-mail: info@alluris.de

www.alluris.eu

FMT-313

Universal-Prüfmaschine für Zug- und Druckkraft

Arbeitsraum - Höhe	mm	400 - 640		
Anschluss / Werkzeugaufnahme	Gewinde	M4	M6	M10
Stromversorgung	V AC (50...60Hz)	85 - 264		
Stromaufnahme	A @ 230 V AC	1.8		
Bedienpanel	Type	10,4" Color TFT / Touch PCAP		
2 USB (Buchse)	Type	USB 2.0		
Ethernet (Buchse)	Type	100Base-TX (RJ45)		
2 Digital IN (Optokoppler)	Type	5V Pull-Up		
3 Digital OUT	Type	24 V Push-Pull		
2 Analog IN (A/D-Wandler)	Type	0-20mA (12-Bit) / 0-10V (12-Bit)		
Service Schnittstelle	Type	D-Sub, 9-P		
Temperaturbereich - Betrieb	°C	10 - 35		
Zul. Temperatur - Trans./Lager	°C	-10 - 60		
Abmessungen (LxBxH)	mm	560 x 300 x 910		
Gewicht	kg	24,5		25

Lieferumfang

Vertikaler Prüfstand (Tischausführung) mit Kraftaufnehmer und Bedien- und Steuereinheit 10,4" TFT-Touchpanel. Aktuelles Betriebssystem und aktuelle Software für manuellen und automatischen Betrieb mit vordefinierten Prüfprogrammen und Datenübertragungssoftware FMT-DataExchange installiert und werksseitig vorkonfiguriert. Zugriff auf Ergebnisdaten über Webbrowser. Gewindeanschlüsse am Kraftaufnehmer und Objekträgerplatte zur Aufnahme von Druck- und Spannwerkzeugen oder Adaptern.

Stand: 03.04.2018

Alle Angaben entsprechen dem Stand zum Zeitpunkt der Erzeugung des Dokuments. Technische oder inhaltliche Änderungen sind jederzeit vorbehalten. Die Abbildungen und Skizzen der dargestellten Produkte sind beispielhaft. © Alluris GmbH & Co. KG, Alluris® ist eine eingetragene Marke der Alluris GmbH & Co. KG.

Alluris GmbH & Co. KG | Basler Straße 65 | 79100 Freiburg

Tel: 0761 47979 3 | e-mail: info@alluris.de

www.alluris.eu

FMT-314

C-Frame, 5 kN Universalprüfmaschine

Features

- **Steuer- und Bedieneinheit mit brilliantem 10,4" Touchscreen.**
- **Biegesteife Lineareinheit mit Präzisions-Kugelumlaufspindel, ausgelegt für 5 kN.**
- **Manuelle und programmierte Testabläufe, jederzeit erweiterbar über das Prüfplan-Portal.**
- **Online-Anzeige von Kraft-Weg-Diagrammen. Messdaten-Verwaltung im Web-Browser möglich.**

Technische Daten

		Bestell Nr.:							
		FMT-314.06A5	FMT-314.06B5	FMT-314.06C5	FMT-314.06K5	FMT-314.12A5	FMT-314.12B5	FMT-314.12C5	FMT-314.12K5
Kraft (max.)	N	5	50	500	5000	5	50	500	5000
Messweg (max.)	mm	600				1200			
Geschwindigkeit	mm/min	1200							
Auflösung - Kraft	N	0,001	0,01	0,1	1	0,001	0,01	0,1	1
Genauigkeit - Kraft	% (Mw. DIN ISO 7500-1)	0,5							
Auflösung - Weg	mm	0,001							
Genauigkeit - Weg	mm	0,01							
Auflösung - Geschwindigkeit	mm/min	1							
Genauigkeit - Geschwindigkeit	% (Vmax)	0,1							
Messrate - intern	Hz	1000							
Messrate - Filter (AV)	Hz	100							
Arbeitsraum - Tiefe	mm	100							

Stand: 29.05.2019

Alle Angaben entsprechen dem Stand zum Zeitpunkt der Erzeugung des Dokuments. Technische oder inhaltliche Änderungen sind jederzeit vorbehalten. Die Abbildungen und Skizzen der dargestellten Produkte sind beispielhaft. © Alluris GmbH & Co. KG, Alluris® ist eine eingetragene Marke der Alluris GmbH & Co. KG.

Alluris GmbH & Co. KG | Basler Straße 65 | 79100 Freiburg

Tel: 0761 47979 3 | e-mail: info@alluris.de

www.alluris.eu

FMT-314

C-Frame, 5 kN Universalprüfmaschine

Arbeitsraum - Höhe	mm	650			1250		
Anschluss / Werkzeugaufnahme	Gewinde	M4 / M10	M6 / M10	M10 / M10	M4 / M10	M6 / M10	M10 / M10
Stromversorgung	V AC (50...60Hz)	85 - 264					
Stromaufnahme	A @ 230 V AC	3,8					
Bedienpanel	Type	10,4" Color TFT / Touch PCAP					
2 USB (Buchse)	Type	USB 2.0					
Ethernet (Buchse)	Type	100Base-TX (RJ45)					
2 Digital IN (Optokoppler)	Type	5V Pull-Up					
3 Digital OUT	Type	24 V Push-Pull					
2 Analog IN (A/D-Wandler)	Type	0-20mA (12-Bit) / 0-10V (12-Bit)					
Service Schnittstelle	Type	D-Sub, 9-P					
Temperaturbereich - Betrieb	°C	10 - 35					
Zul. Temperatur - Trans./Lager	°C	-10 - 60					
Abmessungen (LxBxH)	mm	500 x 350 x 1250			500 x 350 x 1850		
Gewicht	kg	130			148		

Lieferumfang

Vertikaler Prüfstand (Tischausführung) mit Kraftaufnehmer und Bedien- und Steuereinheit 10,4" TFT-Touchpanel. Aktuelles Betriebssystem und aktuelle Software für manuellen und automatischen Betrieb mit vordefinierten Prüfprogrammen und Datenübertragungssoftware FMT-DataExchange installiert und werksseitig vorkonfiguriert. Zugriff auf Ergebnisdaten über Webbrowser. Gewindeanschlüsse am Kraftaufnehmer und Objekträgerplatte zur Aufnahme von Druck- und Spannwerkzeugen oder Adaptern.

Stand: 29.05.2019

Alle Angaben entsprechen dem Stand zum Zeitpunkt der Erzeugung des Dokuments. Technische oder inhaltliche Änderungen sind jederzeit vorbehalten. Die Abbildungen und Skizzen der dargestellten Produkte sind beispielhaft. © Alluris GmbH & Co. KG, Alluris® ist eine eingetragene Marke der Alluris GmbH & Co. KG.

Alluris GmbH & Co. KG | Basler Straße 65 | 79100 Freiburg

Tel: 0761 47979 3 | e-mail: info@alluris.de

FMT-317

Bedien- und Steuereinheit zu Prüfmaschinen

Features

- **Steuer- und Bedieneinheit mit brilliantem 10,4" Touchscreen**
- **Manuelle und programierbare Prüfabläufe, jederzeit erweiterbar über das Prüfplan-Portal**
- **Online-Anzeige von Kraft-Weg-Diagrammen, Messdaten- und Prüfplanverwaltung mit Standard Web-Browser**
- **Kompatibel zu Universalprüfmaschinen FMT-310/311 (ab Bj. 2006)**

Technische Daten

		Bestell Nr.:
		FMT-317CU
Aktive Fläche	mm	211x158
Touch	Type	PCAP
Version		1.00
Auflösung - Kraft	rel.	1 / 10.000
Auflösung - Weg	mm	0,001
Auflösung - Geschwindigkeit	mm/min	1
Auflösung - Traversenposition	mm/min	0,01
Stromversorgung		aus Prüfmaschine
Stromaufnahme	A @ 230 V AC	1,8
Maschinen Schnittstelle	Type	D-Sub, 37-P
2 USB (Buchse)	Type	USB 2.0
Ethernet (Buchse)	Type	100Base-TX (RJ45)

Stand: 23.07.2018

Alle Angaben entsprechen dem Stand zum Zeitpunkt der Erzeugung des Dokuments. Technische oder inhaltliche Änderungen sind jederzeit vorbehalten. Die Abbildungen und Skizzen der dargestellten Produkte sind beispielhaft. © Alluris GmbH & Co. KG, Alluris® ist eine eingetragene Marke der Alluris GmbH & Co. KG.

Alluris GmbH & Co. KG | Basler Straße 65 | 79100 Freiburg

Tel: 0761 47979 3 | e-mail: info@alluris.de

www.alluris.eu

FMT-317

Bedien- und Steuereinheit zu Prüfmaschinen

2 Digital IN (Optokoppler)	Type	5V Pull-Up
3 Digital OUT	Type	24 V Push-Pull
2 Analog-IN (A/D-Wandler)	Type	0-20 mA (12-Bit) / 0-10V (12-Bit)
Service Schnittstelle	Type	D-Sub, 9-P
Temperaturbereich - Betrieb	°C	10 - 35
Zul. Temperatur - Trans./Lager	°C	-10 - 60
Abmessungen (LxBxH)	mm	241 x 191 x 46 (220)
Befestigung	Type	100 mm - Vesa
Gewicht	kg	2,6

Lieferumfang

Steuereinheit mit 37-P Schnittstellen-Kabel (ca. 1,5 m) zur Prüfmaschine, ausklappbarer Standfuss, RJ45 Cat 6A Patchkabel (ca. 1,5m), 15-polige D-Sub Buchse und Bedienungsanleitung. Aktuelles Betriebssystem und aktuelle Software installiert und werksseitig vorkonfiguriert.

Stand: 23.07.2018

Alle Angaben entsprechen dem Stand zum Zeitpunkt der Erzeugung des Dokuments. Technische oder inhaltliche Änderungen sind jederzeit vorbehalten. Die Abbildungen und Skizzen der dargestellten Produkte sind beispielhaft. © Alluris GmbH & Co. KG, Alluris® ist eine eingetragene Marke der Alluris GmbH & Co. KG.

Alluris GmbH & Co. KG | Basler Straße 65 | 79100 Freiburg

Tel: 0761 47979 3 | e-mail: info@alluris.de

ALLURIS
innovative Messinstrumente
für physikalische Größen

CTT-300

Digitales Drehmoment-Messgerät für Sicherheits-Schraubverschlüsse

Features

- **Automatische Erfassung von zwei Peak-Werten** ›› zum Testen von Sicherheitsschraubverschlüssen.
- **Grenzwertüberwachung** ›› mit Gut-/Schlecht-Erkennung für beide Peak-Werte.
- **Digitaler Speicher und Datenauswertung über PC** ›› für umfangreiche Testreihen.
- **Auswechselbare Zentriereinrichtung** ›› robust, standsicher und tropfwassergeschützt (IP42).

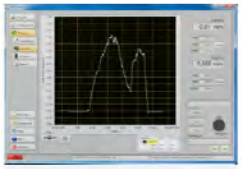

MADE IN GERMANY

Details

Digitale Drehmoment-Messgeräte der Baureihe CTT-300 mit automatischer Erfassung von zwei Peak-Werten sind für die schnelle, manuelle Prüfung von Sicherheitsschraubverschlüssen konzipiert. Der Verschluss wird manuell geöffnet und das maximale Drehmoment beim Lösen der Verschraubung und beim Brechen des Sicherheitsrings jeweils getrennt erfasst. Für beide Peakwerte lassen sich Grenzwerte definieren, die während der Messung überwacht und am Gerät angezeigt werden.

Das Gerät verfügt über einen internen Speicher mit Statistikfunktionen und über eine USB-Schnittstelle. Mit Hilfe der Software FMI_Analyze können Drehmoment-Kurven am PC ausgewertet und Grenzwerte überwacht werden.

Das Gehäuse entspricht IP42 und der Drehmomentsensor ist gegen Überlast von max. ± 20 Nm geschützt. Mit seiner kompakten Bauweise ist das Gerät standfest. Es kann zusätzlich zur Sicherung gegen Verrutschen an Tischplatten (Dicke bis zu 30 mm) fest verschraubt werden.

Alluris GmbH & Co. KG | Basler Straße 65 | 79100 Freiburg
Fon: +49 (0)761 479 79 30 | Fax: +49 (0)761 479 79 44

Order Info

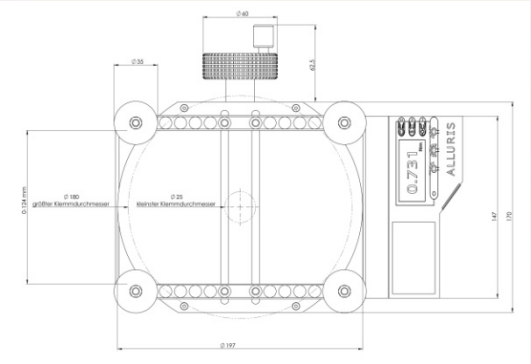

	Bereich	Art.Nr.:	Lieferumfang
Standard	2 N 5 N 10 N	CTT-300B2 CTT-300B5 CTT-300C1	Standard-Zentrierplatte, Haltebolzen (H = 25 mm, D = 35 mm), FMI_Analyze Software (zusätzlich Lizenz erforderlich), USB-Datenkabel, Quickstart-Bedienungsanleitung.
Option		FMI-946	100-240 VDC Universal-Netzteil USB mit EU-, UK und US-Steckeradapter
		FMI-975SW.1	FMI_Analyze Lizenz-Schlüssel
		TMI-915	Schutzkoffer
		TMI-800	Kalibrierschein nach VDI/VDE 2646 2R (rechts/links)
		TMI-810	Kalibrierschein nach DakkS (DKD)-R 3-5

(Weiteres Zubehör auf www.alluris.de)

Spec

		CTT-300B2	CTT-300B5	CTT-300C1
Messbereich	M(n)	0-2 Nm	0-5 Nm	0-10 Nm
Auflösung	Res(n)	0,002 Nm	0,005 Nm	0,01 Nm
Genauigkeit	@ 23 °C (F.S.)	+/- 0,5 % (+/- 1 digit)		
	Tk [offset]	automatischer Abgleich (Auto-Tara)		
	Tk [relative (F.S.)]	+/- 0,02 %/K		
Messprinzip		Bidirektionaler Kraftsensor mit Dehnungsmessstreifen und High-Speed µ-Prozessor		
Betriebsarten	Standard	Anzeige des aktuellen Wertes		
	Peak	Spitzenwertanzeige (Schleppzeigerfunktion)		
	Zweifacher Peak	Anzeige von zwei konsekutiven Spitzenwerten (Schleppzeigerfunktion)		
	Limit	Zwei separat auswählbare Limits (beide mit oberem und unterem Grenzwert)		
Überlast	Max. zulässig	± 20 Nm		
	Max. Anzeigebereich	120 % (max. Tara 20 % von M(n))		
Anzeige	Displaytyp	LCD, 5-digit, 29 mm hoch | LED umschaltend rot/grün		
Schnittstellen	USB	USB 2.0 Datenkommunikation und Versorgung		
	Hirose	Grenzwert-/Überlastsignale, digitale I/Os, Trigger, Versorgung (optionales Kabel erf.)		
Software	FMI-Analyze	Datenauswertung auf PC		
	COM-Bridge	Datenübertragung (z. B. auf CAQ-Software)		
Speicher	Einzelwerte	Bis zu 1.000 Messwerte | Statistikfunktion		
Versorgung		Interne Solar-Zelle mit Speicherkondensator | via USB		
Temperaturbereich	Betrieb	0...40 °C		
Gehäuse	Gewicht	Ca. 5000 g		
	L x B x H	280 x 170 x 95,3 mm		
	Befestigung	Auf Tischplatten bis zu 30 mm Dicke (zwei Bohrungen mit Gewindebolzen und Rändelmutter auf der Unterseite)		
Max. Einspannbereich		Ø 25 - 180 mm		
Schutzart	(Kabel nicht gesteckt)	IP42 (Schutz gegen fallendes Tropfwasser bei bis zu 15° Geräte-Neigung)		

Änderungen vorbehalten, Abbildungen der dargestellten Produkte beispielhaft. CTT-300_DE 05/15)

ALLURIS
innovative Messinstrumente
für physikalische Größen

TTT-300

Drehmoment-Prüfgerät für Schraubwerkzeuge und handbetätigte Drehmomentwerkzeuge

Features

- **Schnelle Überprüfung von Drehmomentwerkzeugen** ›› für manuelle und motorische Schrauber.
- **Erfasst automatisch zwei Peak-Werte** ›› zum Test von Auslösemoment (Klick) und max. Drehmoment.
- **Grenzwertüberwachung** ›› mit Gut-/Schlecht-Erkennung für beide Peak-Werte.
- **Zur Kalibrierung nach ISO 6789** ›› für handbetätigte Schraub- und Drehmomentwerkzeuge.

MADE IN GERMANY

Details

Digitale Drehmoment-Prüfgeräte der Baureihe TTT-300 sind für die automatische Erfassung des auslösenden Drehmoments (Klick) und des zweiten maximalen Wertes und somit für die schnelle, manuelle Prüfung von Schraub- und Drehmomentwerkzeugen konzipiert.

Das Gerät verfügt über einen internen Speicher mit Statistikfunktionen und über eine USB-Schnittstelle. Über die Schnittstelle können Messdaten ausgelöst durch einen Fußtaster direkt an CAQ-Systeme übertragen werden.

Die mitgelieferte Software TTT_Certify ermöglicht die schnelle Kalibrierung von Drehmomentwerkzeugen nach DIN EN ISO 6789 inkl. der Erstellung von auditsicheren Kalibrierscheinen als PDF.

Das Drehmomentprüfgerät ist gegen Überlast geschützt und kann zusätzlich zur Sicherung gegen Verrutschen an Tischplatten (Dicke bis zu 30mm) fest verschraubt werden.

Alluris GmbH & Co. KG | Basler Straße 65 | 79100 Freiburg
Fon: +49 (0)761 479 79 30 | Fax: +49 (0)761 479 79 44

Order Info

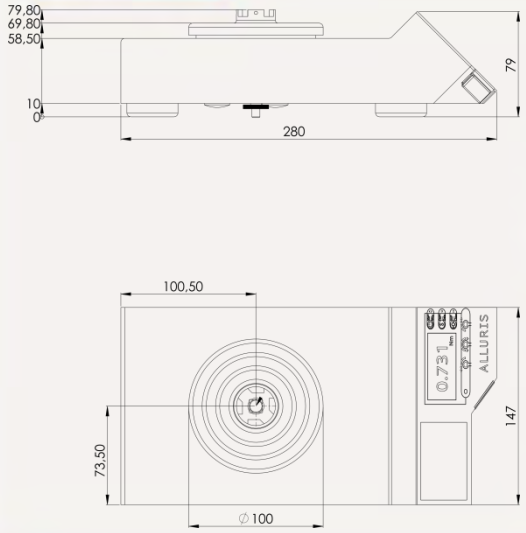

	Bereich	Art.Nr.:	Lieferumfang
Standard	2 Nm 5 Nm 10 Nm 25 Nm 50 Nm	TTT-300B2 TTT-300B5 TTT-300C1 TTT-300C2 TTT-300C5	Messgerät mit Standard-3/8“ Aufnahme, Adapter für 3/8“ und ¼“ Außen-4-Kant und Adapter für 5/16“, ¼“ und 5/32“ Innen-6-Kant, USB-Datenkabel, TTT_Certify Software, Quickstart-Bedienungsanleitung.
Option		TTT-910xx	Schraubfallsimulatoren bis 10 Nm für motorisch angetriebene Drehmomentwerkzeuge
		TMI-820	Kalibrierschein nach DAkkS-DKD-R 3-8
		TTT-920	Horizontaler Prüfstand zur manuellen Kalibrierung
		FMI-977.1	COM-Bridge Lizenz-Schlüssel
		CTT-908	Schutzkoffer

(Weiteres Zubehör auf www.alluris.de)

Spec

		TTT-300B2	TTT-300B5	TTT-300C1	TTT-300C2	TTT-300C5
Messbereich	M(n)	0,2-2 Nm	0,5-5 Nm	1-10 Nm	2,5-25 Nm	5-50 Nm
Auflösung	Res(n)	0,002 Nm	0,005 Nm	0,01 Nm	0,02 Nm	0,05 Nm
Genauigkeit	@ 23 °C (F.S.)	+/- 0,5 % (+/- 1 digit) | Klasse 1 (DAkkS-DKD-R 3-8)*				
	Tk [offset]	automatischer Abgleich (Auto-Tara)				
	Tk [relative (F.S.)]	+/- 0,02 %/K				
Messprinzip		Bidirektionaler Drehmomentsensor mit Dehnungsmessstreifen und High-Speed µ-Prozessor				
Betriebsarten	Standard	Anzeige des aktuellen Wertes				
	Peak (Klick + Max)	Spitzenwertanzeige (Schleppzeigerfunktion)				
	Quickcheck	Fünf Folgemessungen mit Mittelwertsbildung				
	Limit	Zwei separat auswählbare Limits (beide mit oberem und unterem Grenzwert)				
Überlast	Max. zulässig	± 20 Nm			± 70 Nm	
	Max. Anzeigebereich	120 % (max. Tara 20 % von M(n))				
Anzeige	Displaytyp	LCD, 5-digit, 29 mm hoch | LED umschaltend rot/grün				
Schnittstellen	USB	USB 2.0 Datenkommunikation und Versorgung				
	Hirose	Grenzwert-/Überlastsignale, digitale I/Os, Fußtaster für Datenübertragung				
Software	TTT_Certify	Übertragung von Kalibrierdaten und Erstellung von Kalibrierscheinen				
	COM-Bridge (optional)	Datenübertragung (z. B. auf CAQ-Software)				
Speicher	Einzelwerte	Bis zu 500 Messwerte | Statistikfunktion				
Versorgung		Interne Solar-Zelle mit Speicherkondensator | via USB				
Temperaturbereich	Betrieb	0...40 °C				
Gehäuse	Gewicht	Ca. 5000 g				
	L x B x H	280 x 147 x 79 mm				
	Befestigung	Auf Tischplatten bis zu 30 mm Dicke (zwei Bohrungen mit Gewindebolzen und Rändelmutter auf der Unterseite)				
Schutzart	(Kabel nicht gesteckt)	IP42 (Schutz gegen fallendes Tropfwasser bei bis zu 15° Geräte-Neigung)				

*bei Einsatz mit Prüfstand TTT-920/921

Änderungen vorbehalten, Abbildungen der dargestellten Produkte beispielhaft. TTT-300_DE 07/16)

ALLURIS
innovative Messinstrumente
für physikalische Größen

TTT-920

Horizontaler Prüfstand zum ToolTorqueTester TTT-300

Features

- **Schnelle Überprüfung von Drehmomentwerkzeugen** ›› für handbetätigte, anzeigende und auslösende Werkzeuge.
- **Zur Kalibrierung nach DIN EN ISO 6789** ›› einfache Umsetzung der Normvorgaben.
- **Präzise Drehmomenteinleitung** ›› durch sicheres und lagegenaues Einspannen des Werkzeugs

Details

Der horizontale Prüfstand TTT-920 ergänzt das Drehmomentprüfgerät TTT-300. Der Prüfstand ist für die Kalibrierung von Drehmomentwerkzeugen konzipiert. Durch Einlegen und Einspannen des zu kalibrierenden Werkzeugs können die in DIN EN ISO 6789 geforderten Vorgaben zur korrekten Drehmomenteinleitung einfach eingehalten werden.

Maximale Armlänge der Drehmomentwerkzeuge beträgt 600 mm und der max. Griffdurchmesser 40 mm.

Die Zusatzeinrichtung TTT-921 ermöglicht die Prüfung von Drehmomentschraubern.

Maximale Länge der Drehmomentschrauber: 250 mm und max. Griffdurchmesser: 30 mm.

Alluris GmbH & Co. KG | Basler Straße 65 | 79100 Freiburg
Fon: +49 (0)761 479 79 30 | Fax: +49 (0)761 479 79 44

Order Info

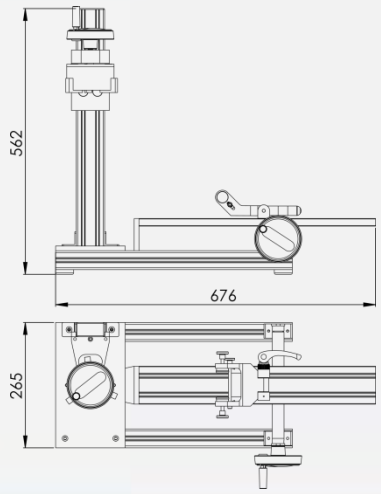

	Bereich	Art.Nr.:	Lieferumfang
Standard	50 Nm	TTT-920C5	Horizontaler Prüfstand zur manuellen Kalibrierung von Drehmomentwerkzeugen
Option	10 Nm	TTT-921C1	Zusatzeinrichtung für Drehmomentschrauber, mit 3-Backen-Futter (andere Klemmvorrichtungen auf Anfrage)

(Weiteres Zubehör auf www.alluris.de)

Spec

		TTT-920	*TTT-921*
Messbereich	M(n)	0-50 Nm	0-10 Nm
Vorschubwinkel	Gesamt	ca. 20°	360°
	Vortrieb	0,5° /Umdrehung	
Antrieb	Max. Überlast	120 %	
Prüfobjekt: Drehmomentwerkzeug	Max. Armlänge	600 mm	-----
	Max. Griffdurchmesser	40 mm	---
Prüfobjekt: Drehmomentschrauber	Max. Armlänge	---	250 mm
	Max. Griffdurchmesser	---	30 mm
Gewicht	kg	7,8	4,8
Abmessungen	L x B x H	670 x 300 x 180mm	670 x 300 x 405 mm

Änderungen vorbehalten, Abbildungen der dargestellten Produkte beispielhaft. TTT-920_DE 07/16)

FMT-W30

Manuelles Auszugskraftmessgerät

Features

- **Prüfungen von Kabelverbindungen nach IEC, DIN, EN, BS, UL, SAE, MIL und NASA-Standards**
- **Platzsparendes und rutschsicheres Tischgerät mit gehärteter kratzfester Basisplatte**
- **Immer betriebsbereit da unabhängig von der Stromversorgung, niedrigste Betriebs- und Wartungskosten**
- **Klemm- und Abzugsvorrichtung greift sicher unterschiedliche Oberflächen-Materialien**

Technische Daten

		Bestell Nr.:	
		FMT-W30C5	FMT-W30K1
Nennkraft F(nom)*	N	500	1000
Auflösung**	N	0,5	1
Fehlergrenze**	% F(nom)	0,5	
Temperaturkoeffizient*	% / K	0,02	
Vergleichspräzision***	% F	0	
Wiederholpräzision*	% F	0,3	
Umkehrspanne***	% F	0	
Max. Gebrauchskraft*	% F(nom)	120	
Messabweichung**	% F(nom)	1	
Bruchlast*	% F(nom)	150	
Nennmessweg*	mm	0,15	0,25
Anzeige	Type	LCD, 5-stellig, 14mm hoch	

Stand: 31.01.2019

Alle Angaben entsprechen dem Stand zum Zeitpunkt der Erzeugung des Dokuments. Technische oder inhaltliche Änderungen sind jederzeit vorbehalten. Die Abbildungen und Skizzen der dargestellten Produkte sind beispielhaft. © Alluris GmbH & Co. KG, Alluris® ist eine eingetragene Marke der Alluris GmbH & Co. KG.

Alluris GmbH & Co. KG | Basler Straße 65 | 79100 Freiburg

Tel: 0761 47979 3 | e-mail: info@alluris.de

www.alluris.eu

FMT-W30

Manuelles Auszugskraftmessgerät

Messprinzip		Kraftsensor mit Voll-Brücken-DMS und High-Speed µ-Prozessor	
Messrate	Hz (Peak)	~ 1.000	
Messwertspeicher		Statistikspeicher mit Anzeige des Mittelwerts, Maximums, Minimums und Standardabweichung für 1000 Messungen	
Kabelstärke	mm (Schlitzbreite Prüfadapter)	0,5 | 0,8 | 1,0 | 1,3 | 1,5 | 2,0 | 2,5 | 3,0 | 3,5 | 4,0 | 5,0 | 6,0	
	mm (Klemmvorrichtung)	0,1 - 6,0	
Leiterquerschnitt	Bereiche IEC 60352-2	0,05 - 4mm² (AWG 10 - 30)	0,05 - 6mm² (AWG 8 - 30)
	Bereiche SAE AS7928 II	AWG 14 - 30	AWG 10 - 30
Abzugslänge	mm	70	
Versorgung	Art	Solarzelle oder via USB Schnittstelle bei angeschlossenem PC | Optional mit USB-Netzteil	
Schnittstelle	USB 2.0	Optionale Software FMT-W_Connect	
Zul. Temperatur	°C (Betrieb)	0 - 40	
	°C (Lager)	-5 - 60	
Gewicht	kg	14,0	
Abmessungen (L x B x H)	mm	350 x 160 x 75	
Material		Aluminium eloxiert, oberflächengehärteter Stahl, Edelstahl V2A	

*) nach VDI/VDE/DKD 2638 bei 0,2 ... 1 x F(nom)
**) nach DIN 1319-1
***) konstruktions- und anwendungsbedingt kein eigenständiger Fehlerbeitrag

Lieferumfang

Auszugskraftmessgerät (Tischgerät) komplett mit Prüfadapter und Klemm-Abzugsvorrichtung, USB Schnittstelle, CD-Rom mit Software (ohne Lizenz), Datenkabel und USB-Netzteil. Bedienungsanleitung (DE,EN,FR,SP,IT) mit CE-Konformitätsbestätigung. DAkkS-Kalibrierschein, Softwarelizenz, Wechseladapter und Transportkoffer bitte separat bestellen.

Stand: 31.01.2019

Alle Angaben entsprechen dem Stand zum Zeitpunkt der Erzeugung des Dokuments. Technische oder inhaltliche Änderungen sind jederzeit vorbehalten. Die Abbildungen und Skizzen der dargestellten Produkte sind beispielhaft. © Alluris GmbH & Co. KG, Alluris® ist eine eingetragene Marke der Alluris GmbH & Co. KG.

Alluris GmbH & Co. KG | Basler Straße 65 | 79100 Freiburg
Tel: 0761 47979 3 | e-mail: info@alluris.de

FMT-W40

Motorisiertes Auszugskraftmessgerät

Features

- **Normgerechte Prüfungen von Kabelverbindungen nach IEC, DIN, EN, BS, UL, SAE, MIL und NASA-Standards**
- **Kompaktes und robustes Tischgerät mit gehärteter kratzfester Basisplatte**
- **3 Prüfabläufe wählbar als Auszug-, Belastungs- und Belastungstest mit anschließendem Auszug**
- **Konstante Auszugsgeschwindigkeit einstellbar in 7 Stufen (10 - 200 mm/min)**

Technische Daten

		Bestell Nr.:	
		FMT-W40C5	FMT-W40K1
Nennkraft F(nom)*	N	500	1000
Auflösung**	N	0,5	1
Fehlergrenze**	% F(nom)	0,5	
Temperaturkoeffizient*	% / K	0,02	
Vergleichspräzision***	% F	0	
Wiederholpräzision*	% F	0,25	
Umkehrspanne***	% F	0	
Max. Gebrauchskraft*	% F(Nom)	120 (Autoreverse bei Überschreitung)	
Messabweichung**	% F(nom)	1,0	
Bruchlast*	% F(nom)	150	
Nennmessweg*	mm	0,15	0,25
Anzeige	Type	LCD, 5-stellig, 14mm hoch	

Stand: 04.02.2020

Alle Angaben entsprechen dem Stand zum Zeitpunkt der Erzeugung des Dokuments. Technische oder inhaltliche Änderungen sind jederzeit vorbehalten. Die Abbildungen und Skizzen der dargestellten Produkte sind beispielhaft. © Alluris GmbH & Co. KG, Alluris® ist eine eingetragene Marke der Alluris GmbH & Co. KG.

Alluris GmbH & Co. KG | Basler Straße 65 | 79100 Freiburg

Tel: 0761 47979 3 | e-mail: info@alluris.de

FMT-W40

Motorisiertes Auszugskraftmessgerät

Messprinzip		Kraftsensor mit Voll-Brücken-DMS und High-Speed µ-Prozessor	
Messrate	Hz (Peak)	~ 1000	
Messwertspeicher		Statistikspeicher mit Anzeige des Mittelwerts, Maximums, Minimums und Standardabweichung für 1000 Messungen	
Kabelstärke	mm (Schlitzbreite Prüfadapter)	0,5 | 0,8 | 1,0 | 1,3 | 1,5 | 2,0 | 2,5 | 3,0 | 3,5 | 4,0 | 5,0 | 6,0	
	mm (Klemmvorrichtung)	0,1 - 6,0	
Leiterquerschnitt	Bereich IEC 60352-2	0,05 - 4mm² (AWG 10-30)	0,05 - 6 mm² (AWG 8- 30)
	Bereich SAE AS7928 II	AWG 14 - 30	AWG 10 - 30
Abzugslänge	mm	70	
Abzuggeschwindigkeit	mm/min	10 | 25 | 37,5 | 50 | 100 | 150 | 200	
Geschwindigkeitstoleranz	%	+/- 2,0	
Versorgung	Art	24 VDC | 3A	
Schnittstelle	USB 2.0	Optionale Software FMT-W_Connect	
Temperatur	°C (Betrieb)	0 - 30	
	°C (Lager)	-5 - 60	
Gewicht	kg	14,5	
Abmessung (L x B x H)	mm	320 x 160 x 115	
Material		Aluminium eloxiert, oberflächengehärteter Stahl, Edelstahl V2A, Polystyrol	

*) nach VDI/VDE/DKD 2638 bei 0,2 ... 1 x F(nom)
**) nach DIN 1319-1
***) konstruktions- und anwendungsbedingt kein eigenständiger Fehlerbeitrag

Lieferumfang

Auzugskraftmessgerät (Tischgerät) komplett mit Prüfadapter, motorisch angetriebenen Abzugsvorrichtung, USB-Schnittstelle, CD-Rom mit Software (ohne Lizenz), Datenkabel und Universalnetzteil. Bedienungsanleitung (DE,EN,FR,SP,IT) mit CE-Konformitätsbestätigung, DAkkS-Kalibrierschein, Softwarelizenz, Wechseladapter und Transportkoffer bitte separat bestellen.

Stand: 04.02.2020

Alle Angaben entsprechen dem Stand zum Zeitpunkt der Erzeugung des Dokuments. Technische oder inhaltliche Änderungen sind jederzeit vorbehalten. Die Abbildungen und Skizzen der dargestellten Produkte sind beispielhaft. © Alluris GmbH & Co. KG, Alluris® ist eine eingetragene Marke der Alluris GmbH & Co. KG.

Alluris GmbH & Co. KG | Basler Straße 65 | 79100 Freiburg
Tel: 0761 47979 3 | e-mail: info@alluris.de

ALLURIS

innovative Messinstrumente
für physikalische Größen

SMS-300

Digitales High-End Stroboskop

Features

- **Blitzfrequenz bis 35.000 min^{-1} mit Flash-Controller für kontinuierlichen Betrieb**
- **Robustes Aluminiumgehäuse und polierter Reflektor für gleichmäßige Ausleuchtung**
- **Programmierbare Blitzverzögerung (Drehwinkel oder Zeit) bei externem Sensor**
- **Gerät für Netzbetrieb oder kombiniertem Batterie- /Netzbetrieb.**
- **Ausgangssignal zum synchronen triggern weiterer Blitzeinheiten**

Details

Die Stroboskope der Baureihe SMS-300 können handgeführt oder auf einem Stativ montiert zur Beobachtung von sich wiederholenden Bewegungsabläufen sowie zur Frequenz- und Drehzahlermittlung an Maschinen und Anlagen und deren Antriebselemente eingesetzt werden. Sie machen schnell transportiertes, kontinuierlich bewegtes Material ebenso sichtbar, wie Prozesse, die ansonsten mit dem Auge aufgrund der hohen Geschwindigkeit nicht wahrgenommen werden können.

Das zu kontrollierende Maschinenteil oder Material wird synchron zur Wiederholfrequenz der Bewegung angeblitzt und für den Betrachter entsteht der subjektive Eindruck, dass das Objekt still steht. Durch die Impulsverdopplung und –Teilung lassen sich Wiederholungsraten und Drehzahl exakt bestimmen. Die Funktion Phasenverschiebung erlaubt Zeitlupeneffekte und Positionseinstellungen. Signale eines externen Sensors können im Drehwinkel oder durch eine Verzögerungszeit verschoben werden.

Alluris GmbH & Co. KG | Basler Straße 65 | D-79100 Freiburg
Fon: +49 (0)761 47979 30 | Fax: +49 (0)761 47979 44

Order Info

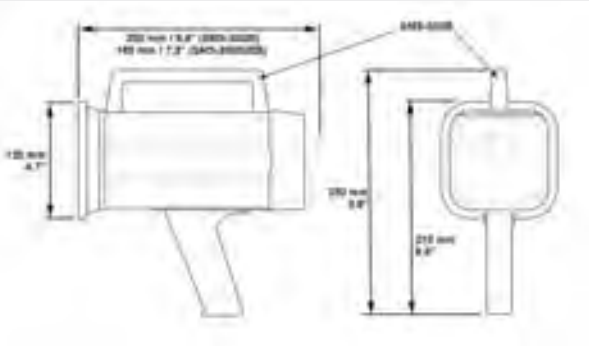

	SMS-300E	SMS-300B
Standard	Stroboskop mit externer Stromversorgung, Netzkabel und Bedienungsanleitung.	Stroboskop mit wiederaufladbarer interner Batterie, Netz-/Ladegerät , Netzkabel und Bedienungsanleitung.
Option	*SMS-907* Ersatzblitzröhre *SMS-800* Kalibrierprotokoll – Stroboskop	

Spec

		SMS-300E	SMS-300B
Arbeitsbereich		40...35.000 FPM	
Genauigkeit		0,01% (+/-1 Digit)	
Auflösung		0,1 FPM | 0,2FPM (5.000...7.999,8) | 0,5 FPM (8.000...9.999,5) | 1 FPM (› 10.000)	
Phasenverschiebung	Interner Trigger	360°	
	Externer Trigger	0°...359° (Auflösung 1°)	
	Verzögerungszeit (ext.)	0...2.000 msec	
Multiplikator		X 2 | X ½	
Signalausgang		12VDC, 400µsec	
Signaleingang	Anzahl / Art	NPN open collector | L:0...0,8VCD H:2,5...12VDC, 50µsec, Imp. 10kOhm	
	Sensorversorgung	12 VDC, 40 mA	
Anzeige	Displaytyp	rote LED, 5-stellig, 10mm hoch	
Blitzröhre	Type	Xenon 10 W | weiss 6500K	
	Lebensdauer	100 mio Blitze	
	Blitzlänge /-stärke	10...40 µsec / ~ 350 Lux	
Batterie	Art	- / -	interner NiCd-Akku
	Betriebs- /Ladezeit	- / -	ca. 60 min / ca. 15 h
	Übeladeschutz	- / -	✓
	Betrieb während Ladezeit	- / -	✓
Stromversorgung		230 VAC (50...60Hz)	Ladegerät: 100...240VDC (50...60Hz)
Temperaturbereich	Betrieb	0...40° C	
Gewicht		1.200 g	2.100 g
Gehäusematerial		eloxiertes Aluminium	
Stativbefestigung		1/4-20unc, Länge 8mm	

ALLURIS

innovative Messinstrumente
für physikalische Größen

SMT-200

Laser – Kontakt Tachometer

Features

- **Exaktes und sicheres Messen als berührungslose Messung mit Laser oder Kontaktmessung mit höchster Auflösung**
- **Längen- und Geschwindigkeitsmessung wahlweise in Meter, Yard, Feet oder Inch**
- **Handliches und ergonomisches Gehäusedesign**
- **Automatische und manuelle Messwertspeicher**
- **Hervorragendes Preis-/Leistungsverhältnis**

Details

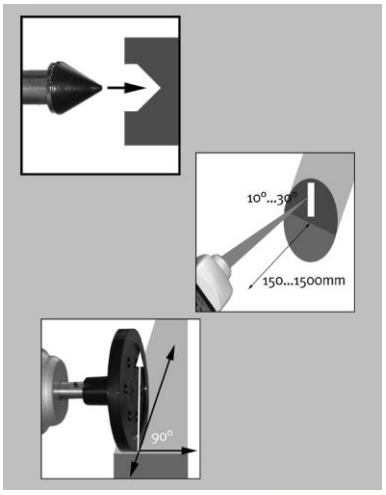

Die Handtachometer der Baureihe SMT-200 sind kleine, handliche und ergonomisch hervorragend gestaltete Präzisionsinstrumente mit denen sich Drehzahl, Geschwindigkeit oder Länge messen lassen.

Das Modell SMT-200CL misst die Drehzahl mit Hilfe eines gut sichtbaren, roten Laserstrahls berührungslos aus bis zu 2m Entfernung, wobei eine zuvor auf dem rotierenden Maschinenteil aufgebrachte Reflexmarke erfasst wird. Durch Aufstecken eines Kontaktadapter kann mit einer Messspitze oder einem Messrad die Drehzahl, Geschwindigkeit oder Länge in unterschiedlichen internationalen Maßeinheiten ermittelt werden.

Aufgrund der modernen und präzisen Laser-Messtechnik und den zusätzlichen Möglichkeiten durch den Einsatz des Kontaktadapters für die Geschwindigkeits- und Längenmessung eignet sich das Gerät besonders für Anwender, die einen Handtachometer in Produktionsbetrieben an unterschiedlichen Stellen für Service- und Überwachungszwecke einsetzen.

Alluris GmbH & Co. KG | Basler Straße 65 | 79100 Freiburg
Fon: +49 (0)761 479 79 30 | Fax: +49 (0)761 479 79 44

Order Info

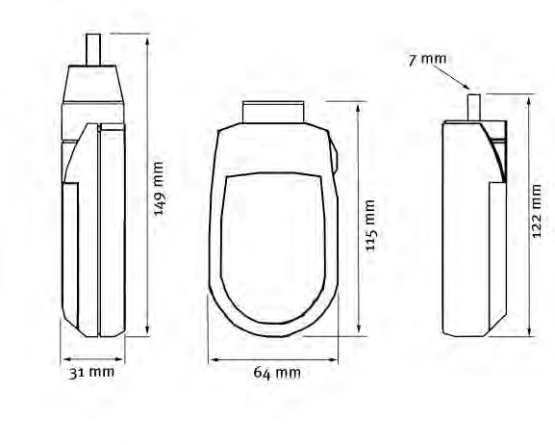

	SMT-200C	SMT-200CL	SMT-200L
Standard	Gerät mit Messspitze , Messkonus, Messrad, Bedienungsanleitung, Batterien im Schutzkoffer	Gerät mit Reflexmarken, Messspitze, Messkonus, Messrad, Anleitung und Batterien im Schutzkoffer	Gerät mit Reflexmarken, Bedienungsanleitung und Batterien im Schutzkoffer

Option	SMT-902	Messspitze, Metall mit Gummieinsatz
	SMT-903	Messkonus, Metall mit Gummieinsatz
	SMT-904	Messrad 6“ mit Gummiauflage
	SMT-916	Reflexmarken (4Bogen à 35 Stück)
	SMT-926	Reflexmarken (1 Bogen à 35 Stück)
	SMT-800	Kalibrierprotokoll zu Neugerät

Spec

		SMT-200C	SMT-200CL	SMT-200L
Messbereich	Kontaktmessung	1...25.000 RPM	6...25.000 RPM	-
	Berührungslose Messung	-	6...99.999 RPM	
	Messabstand	-	ca. 50...800 mm	
Messprinzip		photooptische Erfassung eines Laserstrahls		
Betriebsarten	Drehzahl	RPM contact	RPM contact | non-contac	RPM non-contact
	Geschwindigkeit	m/min | yd/min | ft/min | in/min		-
	Länge	m | yd | ft		-
	Zählen	Anzahl der Umdrehungen		-
Genauigkeit	Drehzahl	0,006% (+/-1RPM)		
	Geschw. / Länge	0,4% (+/- 1Digit)		-
Auflösung	Drehzahl	20 Impulse/Umdrehung	1 Impuls / Umdrehung	
	Länge	0,00762 m/Impuls	0,02362m/Impuls	-
	Anzeige		ohne Nachkommastelle	
Anzeige	Displaytyp	LCD, 5-stellig, 12mm hoch		
	Update Zeit	1000 msec		
Messwertspeicher	min / max / letzter	✓		
	Zusätzliche Speicher	10 beliebige Messwerte		
Batterien	Anzahl / Art	3 x 1,5V AA-Typ		
	Lebensdauer	ca. 50 h	ca. 35 h	
	Low Batt Anzeige	✓		
Temperaturbereich	Betrieb	0...45° C		
Gewicht	Gerät mit Batterien	190 g	200 g	165 g
Abmessungen	LxBxH	122 x 64 x 31 mm	149 x 64 x 31 mm	115 x64 31 mm
Gehäusematerial		Polyamid, glasfaserverstärkt		

ALLURIS

innovative Messinstrumente
für physikalische Größen

SMT-500

Präzisions-Laser-Tachometer mit Kontaktadapter

Features

- Sichere berührungslose Drehzahlerfassung oder direkte Messung mit Kontaktadapter
- Längen- und Geschwindigkeitsmessung in wählbaren internationalen Maßeinheiten
- Robustes Gehäuse aus Aluminium Druckguss
- Sehr sicherer Halt des Kontaktadapters durch groß dimensioniertes Schraubgewinde
- Hochwertiges und langlebiges Messgerät für den professionell Einsatz in industrieller Umgebung

Details

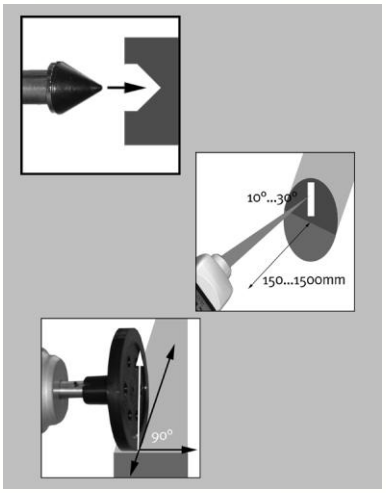

Die Handtachometer der Baureihe SMT-500 sind extrem robuste und speziell für den häufigen Einsatz in der Industrie entwickelte Präzisionsinstrumente mit denen sich Drehzahl, Geschwindigkeit oder Länge messen lassen. Die Geräte eignen sich für viele Anwendungen im Bereich des Services und der Inbetriebnahme sowie zur Überwachung und Kalibrierung von Maschinen und Anlagen in der Industrie.

Die Handmessgeräte sind wahlweise mit einem großen, klaren LC-Display oder einer auch unter ungünstigen Lichtverhältnissen gut ablesbaren LED Anzeige ausgestattet.

Diese Tachometer messen die Drehzahl berührungslos mit Hilfe eines gut sichtbaren, roten Laserstrahls aus bis zu 4 m Entfernung, wobei eine zuvor auf dem rotierenden Maschinenteil aufgebrachte Reflexmarke erfasst wird. Durch Aufstecken eines Kontaktadapters kann mit einer Messspitze oder einem Messrad die Drehzahl, Geschwindigkeit oder Länge in unterschiedlichen internationalen Maßeinheiten ermittelt werden.

Alluris GmbH & Co. KG | Basler Straße 65 | 79100 Freiburg
Fon: +49 (0)761 479 79 30 | Fax: +49 (0)761 479 79 44

Order Info

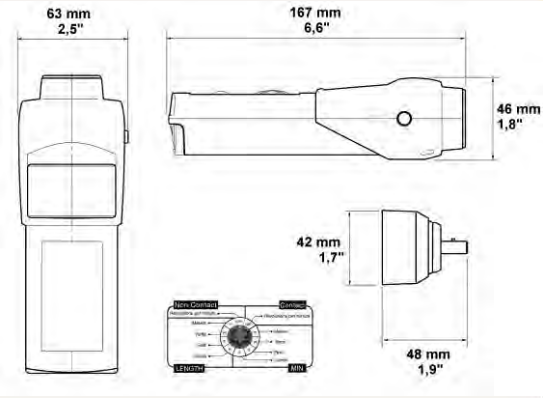

		SMT-500
Standard	SMT-500	Gerät mit **LCD-Display**, Messspitze, Messkonus, Messrad, Verlängerung, Bedienungsanleitung, 2AA-Batterien, Schutzkoffer
	SMT-510	Gerät mit **LED-Display**, Messspitze, Messkonus, Messrad, Verlängerung, Bedienungsanleitung, 2AA-Batterien, Schutzkoffer
Option	*SMT-916*	Reflexmarken (4 Bögen a 35 Stück)
	SMT-800	Kalibrierprotokoll

Spec

		SMT-500L	SMT-500C	SMT-500CL	SMT-500CLX
Messbereich	Kontaktmessung		6...25.000 RPM	6...25.000 RPM	
	Berührungslose Messung	6...99.999 RPM		6...99.999 RPM	
	Messabstand	150...1.500 mm			
Messprinzip	Photooptische Messung	✓		✓	
	Opt. Inkrementalgeber		✓		
Betriebsarten	Drehzahl	RPM contact | RPH contact			
	Geschwindigkeit		m/min | m/h | yd/min | yd/h | ft/min | ft/h | in/min | in/h		
	Abstand / Länge		m | cm | yd | ft | in		
Genauigkeit	Drehzahl	0,006% (+/-1RPM) | +/-0,06 RPM (‹1000RPM) | +/-0,6 RPM (‹10000RPM)			
	Geschw./Länge	0,4% (+/- 1Digit)			
Auflösung	Impulse / Umdrehung		60	8 (mit Kontaktadapter)	
	Abstand		0,00254 m/Impuls	0,01905 m/Impuls	0,0381 m/Impuls
Anzeige	Displaytyp	**SMT-500**: LCD, 5-digit, 12mm hoch | **SMT-510**: LED, 5-digit, 10mm hoch			
	Updatezeit	1000 msec			
Messwertspeicher	min / max / letzter	✓			
	Zusätzlicher Speicher	10 beliebige Messwerte			
Batterien	Anzahl / Art	2 x 1,5V AA-Typ			
	Lebensdauer	ca. 35 h			
	Low Batt Anzeige	✓			
Temperaturbereich		0...45° C			
Gewicht		370 g			
Abmessungen	L x B x H	203 x 63 x 46 mm			
Gehäusematerial		Aluminium-Druckguss mit ¼-20unc,Länge 8mm, Stativbefestigung			