HELIOS · PREISSER

HELIOS-PREISSER

Kiválasztott termékek

Németországban készül – az egész világ számára

HU

www.helios-preisser.de

2019/2020

Érvényes 2019.07.01-től 2021.06.30-ig

HELIOS · PREISSER

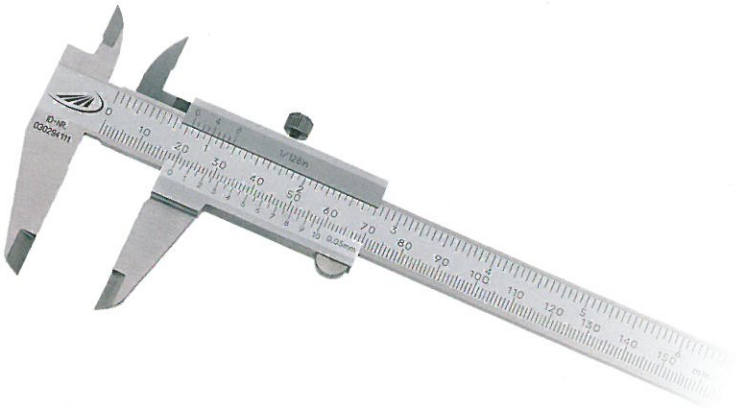

Tolóméró SOFT-SLIDE

Modell

- A dupla bevonatú vezetőfelület egyenletes csúsztatást biztosít
- Rozsdamentes acél
- A mérőskála fényes króm felületű
- DIN 862
- Belső mérőpofák
- Beállító csavar
- Kis beosztású alapskála
- Négyféle mérés
- Menettáblázattal

SOFT-SLIDE
Könnyen mozgatható

Mérési tartomány		Mérőpofa hossza		Mérési pontosság		Hibakorlát	Mélységmérő	Megrendelési szám	Listaár
mm	inch	mm	inch	mm	inch	mm			EUR
150	6	40	1,57	0,05	1/128	0,05	szögletes	0197 501	33,00
200	8	50	2,0	0,05	1/128	0,05	szögletes	0197 505	75,00
300	12	60	2,4	0,05	1/128	0,05	nélkül	0197 508	149,00

Műbőr tokban szállítjuk

Univerzális zseb-tolóméró POCKET-TALENT

A digitális kijelzőkhöz készült összes jelenlegi M2,5 – belső és külső – menettel rendelkező mérőbetéttel rugalmasan alkalmazható

IP 67

Modell

- IP67 védelmi szint
- Rozsdamentes acél
- Gyári szabvány
- LCD kijelző 7,5 mm
- belső és külső mérésekhez
- M2,5 menetméretű mérőbetétek segítségével egyedileg igazítható a kihívást jelentő feladatokhoz

Funkciók

- **Q**uick-**S**tart - Elektronikus
- **Q**uick-**L**ock - Funkció
- Bárhol nullázható
- mm / hüvelyk váltás
- Előre beállított funkció (számérték beállítása)
- RS 232 + Digimatic + USB változtatható adatkimenet

Beállító mérőrúddal

Mérési tartomány		Mérőpofa hossza		Mérési pontosság		Megrendelési	Listaár
mm	inch	mm	inch	mm	inch	szám	EUR
150	6	40	1,57	0,01	.0005	1326 932	359,00

Fa ládában szállítva

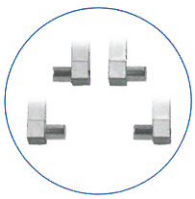

0710161

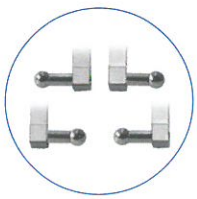

0710177

mérőbetétekkel együtt

DIGI-MET® Tolómérő

Mérési tartomány		Mérőpofa hossza		Mérési pontosság		Hibakorlát	Mélységmérő	Megrendelési szám
mm	inch	mm	inch	mm	inch	mm		
150	6	40	1,57	0,01	.0005	0,03	Ø 1,5 mm	1326 416
150	6	40	1,57	0,01	.0005	0,03	szögletes	1326 417

Műanyag tokban szállítjuk

TARTALMAZZA A KEZDETI KALIBRÁLÁST
Kalibráló tanúsítvánnyal szállítjuk

Termék videó, elektronikus

Modell

- Induktív mérőrendszer
- Négyféle mérés
- LCD kijelző 11 mm
- DIN 862
- Rozsdamentes acél
- Beállító csavar
- Belső mérőpofák

Funkciók

- **Q**uick-**S**tart - Elektronikus
- **Q**uick-**L**ock - Funkció
- Bárhol nullázható
- mm / hüvelyk váltás
- Előre beállított funkció (számérték beállítása)

Mérési tartomány		Mérőpofa hossza		Mérési pontosság		Hibakorlát	Mélységmérő	Megrendelési szám
mm	inch	mm	inch	mm	inch	mm		
150	6	40	1,57	0,01	.0005	0,03	Ø 1,5 mm	1320 416
150	6	40	1,57	0,01	.0005	0,03	szögletes	1320 417

Műanyag tokban szállítjuk

Kiegészítő mérőtalapzat mélység méréshez

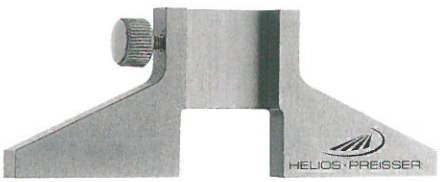

Modell

- Rozsdamentes acél
- Híd hossza: 75 mm
- Méretek: 75 x 6,5 mm

Megrendelési szám	Listaár EUR
0220 705	22,40

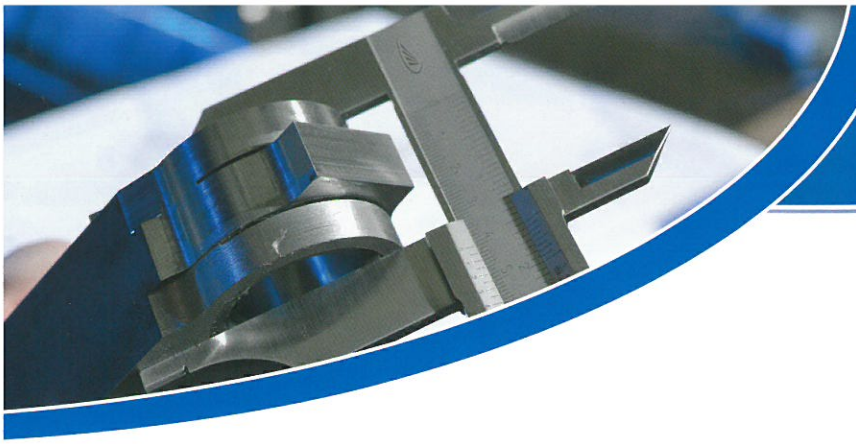

HELIOS · PREISSER

Tolómérő műhelyek számára

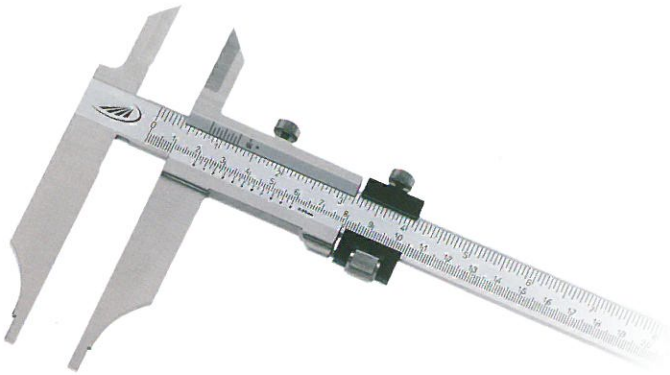

Modell

- Rozsdamentes acél
- Finombeállító, szatén króm felület
- DIN 862
- Beállító csavar
- Kés pontok
- Finomállítás
- Kis beosztású alapskála
- Lépcsős befogó: 20 mm (10 mm = 0235 203)

Mérési tartomány		Mérőpofa hossza		Mérési pontosság	Hibakorlát	Megrendelési szám	Listaár
mm	inch	mm	inch	mm	mm		EUR
0 - 300	0 - 12	90	3,5	0,05	0,05	0235 203	168,00
0 - 500	0 - 20	150	6,0	0,05	0,07	0235 208	471,00
0 - 800	0 - 31	150	6,0	0,05	0,10	0235 214	619,00

TARTALMAZZA A KEZDETI KALIBRÁLÁST
Kalibráló tanúsítvánnyal szállítjuk

Kartondobozban szállítjuk

Hosszú befogóval rendelkező tolómérők műhelyek számára

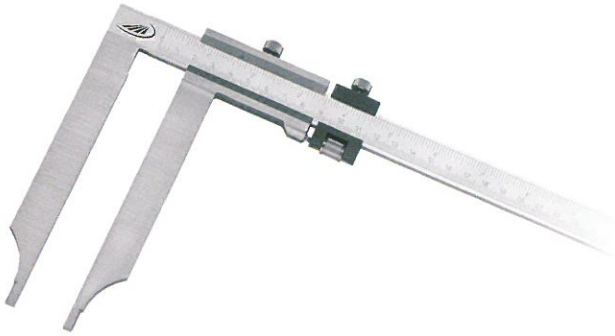

Modell

- Rozsdamentes acél
- Nonius mattverchromt
- Gyári szabvány
- Beállító csavar
- Finomállítás
- Kis beosztású alapskála
- Lépcsős befogó: 20 mm (10 mm = 0237 204)

Mérési tartomány		Mérőpofa hossza		Mérési pontosság	Hibakorlát	Megrendelési szám	Listaár
mm	inch	mm	inch	mm	mm		EUR
0 - 300	0 - 12	150	6,0	0,05	0,10	0237 204	266,00
0 - 500	0 - 20	200	8,0	0,05	0,14	0237 209	517,00
0 - 800	0 - 31	200	8,0	0,05	0,20	0237 215	737,00

Kartondobozban szállítjuk

DIGI-MET® Digitális tolómérő műhelyek számára

IP 65

Modell

- Induktív mérőrendszer, Védelmi szint IP65
- DIN 862
- Kés pontok
- Lépcsős befogó: 20 mm (10 mm = 1341 522)
- Rozsdamentes acél
- Finomállítás

Funkciók

- RS 232 + Digimatic + USB változtatható adatkimenet
- **Q**uick-**S**tart - Elektronikus
- **Q**uick-**L**ock - Funkció
- Előre beállított funkció (számérték beállítása)
- mm / hüvelyk váltás

Mérési tartomány		Mérőpofa hossza		Mérési pontosság		Hibakorlát	Megrendelési szám	Listaár
mm	inch	mm	inch	mm	inch	mm		EUR
0 - 300	0 - 12	90	3,5	0,01	.0005	0,03	1341 522	488,00
0 - 500	0 - 20	125	5,0	0,01	.0005	0,03	1341 528	878,00
0 - 800	0 - 31	150	6,0	0,01	.0005	0,04	1341 532	1165,00

TARTALMAZZA A KEZDETI KALIBRÁLÁST
Kalibráló tanúsítvánnyal szállítjuk

Kartondobozban szállítjuk

Digitális mikrométer IP65 szerinti linearitás

Fordulatonként 5 mm

IP 65

Modell

- Mérési pontosság: 0,001 mm / .00005 inch
- IP65 védelmi szint
- Gyors csúszás
- **Gyors beállítás**
- Csúszó csap
- Keményfém mérőfelület
- Gyári szabvány

Funkciók

- **Q**uick-**S**tart - Elektronikus
- **Q**uick-**L**ock - Funkció
- ORIGIN
- Hold
- TOL (tűréshatár érték bevitele)
- USB + Digimatic (1866) változtatható adatkimenet
- Kétirányú

25 mm-nél nagyobb mérésekhez beállító mérőrúd is tartozik

Mérési tartomány mm	Mérési tartomány inch	Dőlés mm	Csap keresztm. mm	Hibakorlát mm	Megrendelési szám	Listaár EUR
0 - 25	0 - 1	5	6,5	0,002	1866 610	339,00
25 - 50	1 - 2	5	6,5	0,002	1866 613	389,00
50 - 75	2 - 3	5	6,5	0,003	1866 617	489,00
75 - 100	3 - 4	5	6,5	0,003	1866 620	529,00

Műanyag tokban szállítjuk

3 pontos belső mikrométer szett

Modell

- DIN 863-4
- Mérési pontosság: 0,001 mm*
- Mérési pontosság: 0,005 mm
- A mérőskála fényes króm felületű
- Léptetés: 0,5 mm
- Önbeálló mérőfej három üllővel, 120 fokos közökkel
- Keményfém heggyel rendelkező mérőtüskék 12 mm-nél nagyobb mérésekhez
- Retesz ütköző
- 12 mm-nél nagyobb átmenő és vak furatok méréséhez
- 40 mm-nél nagyobb mérésekhez alumíniumból készült mérőfej a súlycsökkentés miatt
- Kalibrálási igazolás a gyűrűhöz és a mikrométerhez

beleértve!

Mérési tartomány mm	Magátmérő mm	Szám által mikrométer	Megrendelési szám	Listaár EUR
6 - 12	16	3	1920 574*	1126,00
12 - 20	16	2	1920 576*	790,00
20 - 50	25	4	1920 578	1949,00
50 - 100	25	4	1920 580	2328,00

Műanyag rekeszben szállítva

HELIOS · PREISSER

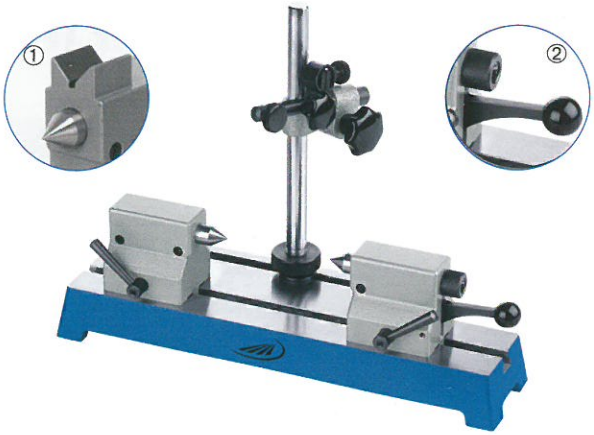

Pad közép

Modell

- Finomköszörült felület, DIN 876-2 szabvány szerinti érdesség tűréssel
- Rögzített középpontú bal oldali szegnyereg
- Jobb szegnyereg rugócsúccsal, a rugócsúcs elmozdulása kb. 10 mm
- Elektromos leszorítóval rögzíthető szegnyergek 2)

Középpontok magassága	Szegnyeregre helyezett munkadarab	Középpontok távolsága	Zentrierspitzen-Ø	T-horony szélessége	Talp	Megrendelési szám	Listaár
mm	max. kg	mm	mm	mm	mm		EUR
50	5	200	16	10H7	350 x 110	0780 101	605,00
75	5	350	16	10H7	500 x 110	0780 105	788,00

Kartondobozban szállítjuk

DIGI-MET® mérőóra

Modell

- Alumínium ház
- M 2,5 csere szonda csúcs
- Védelmi szint IP42
- A kijelző egység 280 fokban elfordítható
- Gyári szabvány

Funkciók

- mm / hüvelyk váltás
- TOL (tűréshatár érték bevitele)
- MIN / MAX
- TIR (MIN-MAX eltérés)
- A számlálási irány megfordítható
- Faktor bemenet
- Egyedi kulcsos zárás
- RS 232 + Digimatic +USB változtatható adatkimenet
- Előre beállított funkció (számérték beállítása)

Mérés befogási távolság	Felbontás		Hibakorlát teljes nyílás	Ismételhetőség	Mérési erő	Megrendelési	Listaár
mm	mm	inch	mm	mm	N	szám	EUR
12,5	0,001	.00005	0,004	0,001	0,65 - 0,9	1734 502	397,00
25	0,001	.00005	0,004	0,001	0,65 - 1,15	1734 506	455,00

Kartondobozban szállítjuk

Szögtapintós mérőóra

Modell

- Keményfém heggyel ellátott mérőbetétek, Ø 2,0 mm
- DIN 2270 szerinti A forma
- Forgó mutatóval
- 3 részes fecskefarkú sín
- A mérési irány automatikus visszafordítása
- Mérési erő 0,15 N

Mérési tartomány	Osztásérték	A mutató egy fordulata	Stylus hossza	Érték leolvasása	Ø	Megrendelési	Listaár
mm	mm	mm	mm		mm	szám	EUR
± 0.40	0,01	0,8	14,5	0-40-0	30,0	0715 101	80,00
± 0.25	0,01	0,5	41,2	0-25-0	30,0	0715 201	126,00
± 0.50	0,01	0,5	32,3	0-50-0	40,5	0715 307	160,00

Műanyag tokban szállítjuk

Összehasonlító mérőkészülék

Modell

- Mélyedések, hornyok és alámetszések belső és külső méretének meghatározása összehasonlító mérések során
- Mérési eljárás: A megmérendő munkadarabot a rögzített és a mozgatható mérőbetét közötti visszafordító pontnál kell meghatározni
- A mérési eredmények megjelenítéséhez választhat analóg vagy digitális kijelzőt
- Masszív felépítés
- Egyszerű beállítás és használat
- Széleskörűen alkalmazható
- Ideális sorozatban végzett mérésekhez
- Választható: A speciális tartóasztal csereszabatos
- Ismételhetőség 2 µm
- Furat a mérőóra felszereléséhez: Ø 8 mm

Mérési tartomány belső mm	Mérési tartomány külső mm	Méretek mm	Megrendelési szám	Listaár EUR
0 - 180	21 - 200	150 x 150 x 68	0739 102	1780,00

Univerzális komparátor mérőóráink a lehető legnagyobb rugalmasságot biztosítják, és tökéletesen alkalmasak a sorozatgyártás során szükséges mérések gyors elvégzéséhez. A katalógusunkban megtalálható, az egyszerű használatot lehetővé tevő kiegészítőknek köszönhetően a berendezések az Ön egyedi igényeihez alakíthatók.

UHRTAST összehasonlító mérőkészülék

Termék videó

Mérés 2000 mm magasságig

Alkalmazási példa

Modell

- Összehasonlító mérőkészülék külső és belső mérésekre a munkadarabok és a készülékek beállításának ellenőrzéséhez
- A szondák és betétek széles választéka sokoldalú felhasználhatóságot biztosít
- Mérési tartomány bis zu 2000 mm durch optionale Verlängerungen
- A mérési erő iránya váltható, így a mérőműszer egyaránt használható külső és belső méretek mérésére
- A mozgatható mérőkar mérési tartománya 18 mm
- A beállítás történhet a beállító mércével, a mérőblokkok, beállító gyűrű vagy a mikrométer használatának kombinációjával

Szállítás

- Alapfelszereltségű műszer digitális kijelző, mérőkarok és tapintófejek nélkül (választható tartozék)

Mérési tartomány külső mm	Mérési tartomány belső mm	Mérési erő	Megrendelési szám	Listaár EUR
5 - 220	15 - 230	külső: ~6 N belső: ~4 N	0741 101	1862,00

Fa ládában szállítva

HELIOS · PREISSER

Mágneses mérő és lefogó prizma

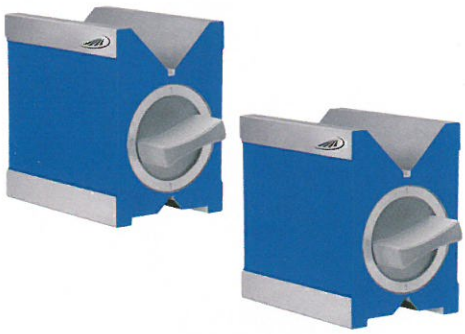

Modell

- Érdesség, párhuzamosság és szimmetria tűrés 0,004 mm
- Az oldalak és a prizma közötti derékszög-eltérés 0,01 mm
- A mágnes ki- és bekapcsolható
- 600 N mágneses erő
- Párban megmunkálva

Méretek mm	Ø mm	Megrendelési szám	Listaár EUR
különleges acél			
71,5 x 45 x 70	2 - 40	0527 109	550,00
80 x 67 x 99	6 - 66	0527 110	858,00
100 x 67 x 96	6 - 70	0527 111	1111,00

Párosával kartondobozban szállítva

Kettős V-blokk (párok) lefogóval, oldalirányú dőléssel

Modell

- Különleges acél
- Érdesség, párhuzamosság és szimmetria tűrés 0,004 mm
- Az oldalak és a prizma közötti derékszög-eltérés 0,01 mm
- 2 db 90° horony
- Párban megmunkálva

Méretek mm	Ø mm	Megrendelési szám	Listaár EUR
60 x 58 x 40	5 - 30	0524 101	225,00
75 x 70 x 54	5 - 30	0524 102	278,00
100 x 96 x 75	7 - 70	0524 103	418,00

Párosával kartondobozban szállítva

A derékszögek rozsdamentes acélból készültek, 1. pontossági osztály

Modell

- Rozsdamentes acél
- Finomköszörült felület
- DIN 784 szerinti sík mérőfelület
- Négyszögletes keresztmetszet

Négyszögletes keresztmetszet

Hosszúság mm	Keresztmetszet mm	Megrendelési szám	Listaár EUR
500	40 x 8	0465 201	59,00
750	50 x 10	0465 202	91,00
1000	50 x 10	0465 203	164,00

Karton dobozban szállítva

Hézagmérő szalagkészlet fali tartóban

Modell

- Szélesség 12,7 mm
- Hosszúság 5 m
- Szalagok 0,08 mm-től felfelé méretjelöléssel
- Újratölthető a kiválasztott hézag-mérőkkel

Szállítás

- Tartóval és rögzítő illesztékekkel

Méretek mm	Mérési tartomány mm	Dobozok száma darab	Megrendelési szám	Listaár EUR
Edzett ötvözetlen acél				
330 x 100 x 110	0,01 - 0,25	15	0611 180	155,00
330 x 210 x 220	0,3 - 1,0	15	0611 190	176,00
Rozsdamentes acél				
330 x 100 x 110	0,01 - 0,25	15	0612 180	203,00

Kartondobozban szállítjuk

T3 pontosságú hézagmérők

Modell

- Kúpos pengék
- Szélesség 10 mm

Mérési tartomány mm	Darab	Megrendelési szám	Listaár EUR
0,1 - 0,4	6	0608 140	1,90
0,05 - 1,0	13	0608 143	4,60
0,05 - 1,0	20	0608 144	7,20
0,03 - 1,0	32	0608 149	16,60

Műanyag rekeszben szállítva

Mélységmérő szett

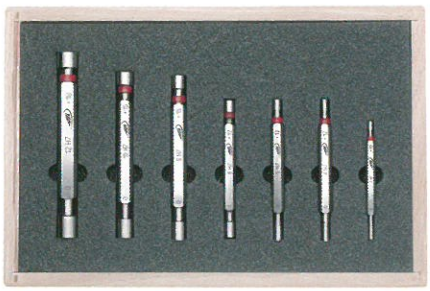

Modell

- DIN 2245
- Edzett mérőacél
- GO és NOGO

Darab	Illeszkedés	Névleges átmérő méret mm	Megrendelési szám	Listaár EUR
(3, 4, 5, 6, 8, 10, 12)				
7	H7	3 - 12	0637 190	148,00

Fa ládában szállítva

HELIOS • PREISSER

Magasságmérő és előrajzoló készülékek

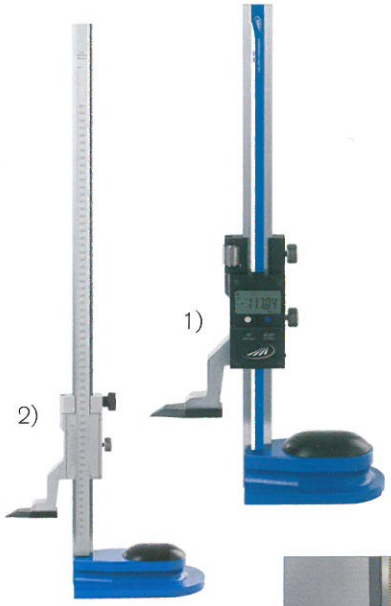

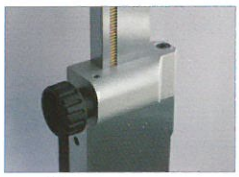

2)

Modell

- Rozsdamentes acélból készült mérőszár
- Finombeállító + szatén króm felület
- parallaxis-mentes leolvasás
- Beállító csavar
- 1) Finomállítás
- 2) Pontos finomállítás a fogaslécen és beállítás fogaskerékkel
- Szennyeződést elvezető csatornákkal ellátott acél talapzat
- Az alaplemez szintjétől kezdődően alkalmas jelöléshez
- Keményfém heggyel ellátott 75 mm jelölő
- Gyári szabvány

Funkciók (digital)

- Bárhol nullázható
- mm / hüvelyk váltás
- Előre beállított funkció (számérték beállítása)
- Hold
- ABS
- A számlálási irány megfordítható
- Faktor bemenet
- Adatkimenet Proximity USB + RS232
- LCD kijelző 11 mm

Mérési tartomány mm	Mérési pontosság mm	Alap méretei mm	Sín keresztmetszet mm	Megrendelési szám	Listaár EUR
Digital - Finomállítás					
0 - 300	0,01	145 x 90 x 44	30 x 12	0345 722	562,00
0 - 600	0,01	189 x 118 x 44	30 x 12	0345 730	702,00
0 - 1000	0,01	189 x 118 x 44	30 x 12	0345 734	973,00
Analog - Fogaskerék					
0 - 300	0,02	145 x 90 x 44	30 x 12	0347 522	497,00
0 - 600	0,02	189 x 118 x 44	30 x 12	0347 530	627,00
0 - 1000	0,02	189 x 118 x 44	30 x 12	0347 534	865,00

Kartondobozban szállítjuk

Kompakt mérőállványok

Modell

- Vas öntvény alapzat
- Krómozott oszlopok
- Edzett acél asztal
- Por csatornákkal (0770102 végtelen sík)
- Szerelő furattal Ø 8 mm

Mérési magasság mm	projekció mm	Asztal mérete mm	Oszlop keresztmetszet mm	Kar átm. mm	Megrendelési szám	Listaár EUR
rögzített karral						
100	49	Ø 50	22	-	0770 102	176,00
állítható átlós karral						
100	100	60 x 68	22	18	0770 201	225,00
150	135	98 x 115	28	20	0770 205	349,00

Kartondobozban szállítjuk

Derékszögek alappal / alap nélkül

Made in Germany

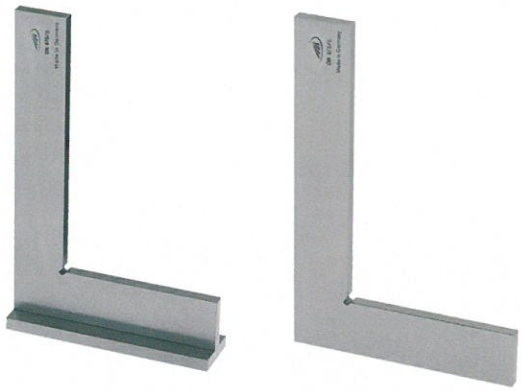

Nagy pontosságú derékszögek, 0, 1 és 2 pontossági osztály, első osztályú minőség, akár két méteres hosszúságú penge.
Opcionálisan rozsdamentes acélból vagy különleges acélból

Modell - kiválasztott példa

- DIN 875
- Pontossági osztály: 0
- Pontos szögméréshez (például: szerszám készítés)

Penge hossza mm	Keresztmetszet mm	Megrendelési szám	Listaár EUR
derékszög alappal, különleges acél			
75 x 50	15 x 5	0368 102	16,00
150 x 100	25 x 5	0368 104	28,20
200 x 130	30 x 6	0368 105	36,20
300 x 200	40 x 8	0368 107	71,00
500 x 330	50 x 10	0368 109	225,00

Kartondobozban szállítjuk

Penge hossza mm	Keresztmetszet mm	Megrendelési szám	Listaár EUR
derékszög talp nélkül, különleges acél			
75 x 50	15 x 5	0369 102	10,50
150 x 100	25 x 5	0369 104	14,50
200 x 130	30 x 6	0369 105	24,00
300 x 200	40 x 8	0369 107	42,50
500 x 330	50 x 10	0369 109	128,00

Kartondobozban szállítjuk

Univerzális ferde szögmérő nagyítóval

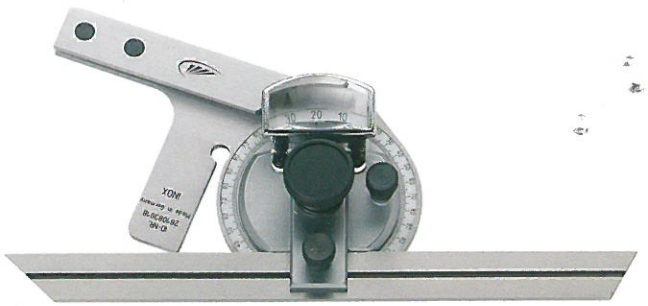

Modell

- Beállító csavar
- Rozsdamentes acél
- Gyári szabvány
- Finomállítás
- Parallaxis-mentes leolvasás
- A mérőskála fényes króm felületű
- 5' leolvasás
- Edzett szár

Mérési tartomány	Penge hossza mm	Megrendelési szám	Listaár EUR
4 x 90 °	150	0422 501	151,00
4 x 90 °	200	0422 502	159,00
4 x 90 °	300	0422 503	168,00
4 x 90 °	500	0422 504	176,00

Fa ládában szállítva

HELIOS · PREISSER

integrated iW wireless

Vezeték nélküli adatátvitel

1326i

1371i

1726i

1734i

1866i

i-Stick

- Vezetékek és egyéb modulok nélküli mérés
- Könnyen mozgatható
- Egyszerű és biztonságos adatátvitel
- Hosszú akkumulátor élettartam
- Kedvező ár

Fedezze fel a Helios-Preisser mérőműszereket: A legfrissebb 2019/2020-as katalógus

- Több mint 3000 termék
- Igény szerinti kivitelek
- Professzionális értékesítés utáni szolgáltatások és kalibrálás

Rendelje meg termékét most:

TooLIMPEX Metrológia Kft
Pányva utca 6
1171 Budapest

: +36 1 - 414 - 0386
: +36 1 - 414 - 0387
: info@metrologia.hu

000039600

© by HELIOS·PREISSER, Gammertingen • Az árak nem tartalmazzák kötelező általános forgalmi adót (V.A.T.) • Fenntartjuk a jogot a termékek módosítására. Minden adat a nyomdába kerülés időpontjában érvényes. • A jelen promóciós anyag semmilyen része nem reprodukálható és/vagy másolható, nem tárolható adattároló rendszeren, nem továbbítható elektronikus, mechanikus, rögzített vagy egyéb formában a HELIOS • PREISSER előzetes írásos engedélye nélkül.